N 70, Встраиваемый компактный духовой шкаф с микроволнами, нержавеющая сталь
C17MR02N0

COOKING PASSION SINCE 1877

Компактный духовой шкаф с микроволновым режимом - больше возможностей для приготовления или разогрева пищи.

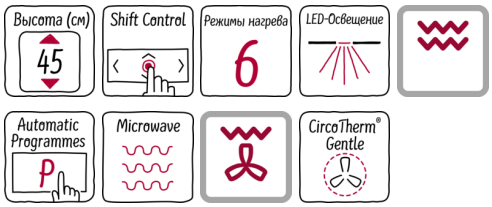

Оснащение

Технические особенности

Тип микроволновой печи : Комбирежим с микроволнами
Управление : электрический
Цвет фронтальной панели : нержавеющая сталь
Размеры прибора (мм) : 455 x 596 x 548
Размеры рабочей камеры (мм) : 237.0 x 480 x 392.0
Длина сетевого кабеля (см) : 150
Вес нетто (кг) : 35,733
Вес брутто (кг) : 38,0
EAN-код : 4242004182160
Макс. мощность микроволновой печи (Вт) : 900
Мощность подключения (Вт) : 3600
Предохранители (А) : 16
Напряжение (В) : 220-240
Частота (Гц) : 60; 50
Тип штепсельной вилки : Европейская, заземленная

4 242004 182160

Специальные принадлежности

Z11GU20X0	Стеклянный противень
Z11SZ60X0	Планки для бесшовной комбинации 45+14cm
Z11SZ90X0	Планки для бесшовной комбинаци 60 + 45см
Z1913X0	Камень для выпечки
Z19DD10X0	Пароварка для духовых шкафов

N 70, Встраиваемый компактный духовой шкаф с микроволнами, нержавеющая сталь

C17MR02N0

Оснащение

- Компактный дух. шкаф с интегр. микров. с 6 режимами нагрева: 4D-горячий воздух, Горячий воздух ECO, Гриль с конвекцией, Большой гриль, Малый гриль, Подогрев посуды
- Максимальная мощность микроволн: 900 Вт; 5 уровней мощности микроволн (90 Вт,180 Вт, 360 Вт, 600 Вт,900 Вт) , Инвертор
- 14 автоматических программ приготовления
- Функция "Детская безопасность" с возможностью настройки автовключения Автоматическое защитное отключение в зависимости от выставленной температуры и времени работы Индикация остаточного тепла
- Многофункциональные часы EasyClock включают в себя бытовой таймер, таймер приготовления, установку окончания приготовления
- Быстрый разогрев PowerBoost позволяет устанавливать блюдо в холодную духовку, что сокращает время приготовления
- LED-освещение внутреннего пространство рабочей зоны
- Система охлаждения прибора позволяет встроить в любой кухонный гарнитур
- Мощность подключения: 3.6 кВт
- Длина сетевого кабеля: 150 см
- Размеры прибора (ВхШхГ): 455 мм x 596 мм x 548 мм
- Размеры ниши для встраивания (ВхШхГ): 450 мм - 455 мм x 560 мм - 568 мм x 550 мм
- Пожалуйста, следуйте схемам встраивания и инструкции по монтажу
- Инверторная технология обеспечивает равномерный нагрев при готовке и качественную разморозку без подваривания продукта

N 70, Встраиваемый компактный духовой шкаф с микроволнами, нержавеющая сталь

C17MR02N0

Размерные чертежи

Монтаж с варочной панелью.

Размеры в мм

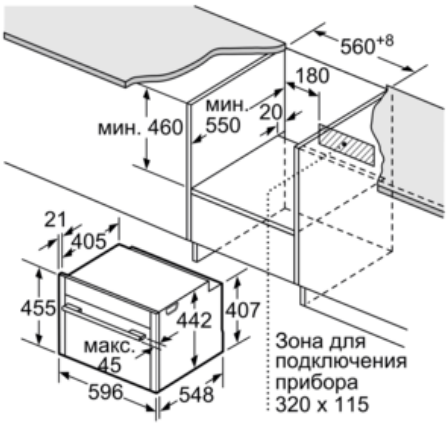

Размеры в мм

При встраивании мелких бытовых приборов под варочной панелью необходимо учитывать требования к толщине столешницы (включая усиливающий элемент).

Тип варочной панели	мин. толщина столешницы	
	накладная	заподлицо
Индукционная варочная панель	42 мм	43 мм
Индукционная варочная панель с нагревом по всей площади	52 мм	53 мм
Газовая варочная панель	32 мм	43 мм
Электрическая варочная панель	32 мм	35 мм

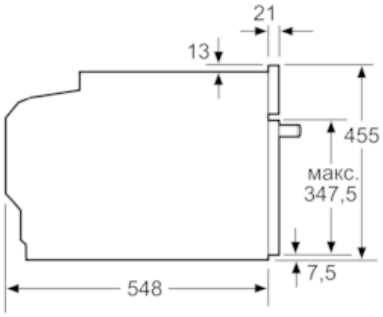

Размеры в мм

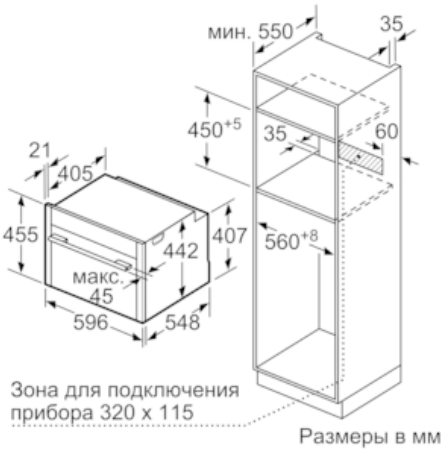

Размеры в мм