BOSCH

Register your new device on MyBosch now and get free benefits: **bosch-home.com/welcome**

MyBosch

Pralkosuszarka

WNA144VEPL

[pl] Instrukcja obsługi i instrukcje montażu

Dodatkowe informacje i objaśnienia są dostępne online. Zeskanuj kod QR na stronie tytułowej.



Spis treści

1 Bezpieczeństwo 3
1.1 Wskazówki ogólne 3
1.2 Użytkowanie zgodne z przeznaczeniem 3
1.3 Ograniczenie grupy użytkowników 4
1.4 Bezpieczna instalacja 4
1.5 Bezpieczne użytkowanie 6
1.6 Bezpieczne czyszczenie i konserwacja 9

2 Zapobieganie szkodom materialnym 10

3 Ochrona środowiska i oszczędność 11
3.1 Usuwanie opakowania 11
3.2 Oszczędzanie energii i zasobów naturalnych 11
3.3 Tryb oszczędzania energii 11

4 Ustawianie i podłączanie 11
4.1 Rozpakowywanie urządzenia 11
4.2 Zakres dostawy 12
4.3 Wymagania dotyczące miejsca ustawienia 12
4.4 Demontaż zabezpieczeń transportowych 13
4.5 Podłączanie urządzenia 14
4.6 Wypoziomowanie urządzenia 15

5 Przed pierwszym użyciem 16
5.1 Uruchamianie cyklu prania bez tekstyliów 16

6 Poznawanie urządzenia 17
6.1 Urządzenie 17
6.2 Szufladka na środki piorące ... 17
6.3 Pulpit obsługi 18

7 Wyświetlacz 18

8 Przyciski 20

9 Programy 22

10 Akcesoria 25

11 Pranie 26
11.1 Przygotowanie prania 26
11.2 Symbole dotyczące pielęgnacji tkanin na metkach 27

12 Środki piorące i pielęgnacyjne 27

13 Podstawowy sposób obsługi 27
13.1 Włączanie urządzenia 27
13.2 Ustawianie programu 28
13.3 Otwieranie drzwi 28
13.4 Wkładanie prania 28
13.5 Wkładanie dozownika 28
13.6 Używanie dozownika 28
13.7 Wsypywanie/wlewanie środka piorącego i pielęgnacyjnego 29
13.8 Włączanie programu 29
13.9 Namaczanie prania 29
13.10 Dokładanie prania 30
13.11 Przerywanie programu 30
13.12 Obliczanie programu suszenia 30
13.13 Wyjąć pranie 30
13.14 Wyłączanie urządzenia 30

14 Cel suszenia 30
14.1 Zmiana celu suszenia 31

15 Zabezpieczenie przed dziećmi 31
15.1 Aktywacja zabezpieczenia przed dziećmi 31
15.2 Dezaktywacja zabezpieczenia przed dziećmi 31

16 Ustawienia podstawowe 31
16.1 Przegląd ustawień podstawowych 31
16.2 Zmiana ustawień podstawowych 32
17 Czyszczenie i pielęgnacja 32
17.1 Czyszczenie bębna i czyszczenie z włókien 32
17.2 Czyszczenie szufladki na środki piorące 32
17.3 Czyszczenie pompy wody 33
17.4 Czyszczenie kołnierza gumowego 35
18 Usuwanie usterek 36
18.1 Odblokowanie awaryjne 43
19 Transport, przechowywanie i utylizacja 43
19.1 Demontaż urządzenia 43
19.2 Montaż zabezpieczeń transportowych 43
19.3 Ponowne uruchomienie urządzenia 43
19.4 Utylizacja zużytego urządzenia 44
20 Serwis 44
20.1 Numer produktu (E-Nr) i numer fabryczny (FD) 45
21 Parametry zużycia 45
22 Dane techniczne 46

⚠ 1 Bezpieczeństwo

Przestrzegać poniższych wskazówek bezpieczeństwa.

1.1 Wskazówki ogólne



- Należy dokładnie przeczytać niniejszą instrukcję.
- Instrukcję należy zachować i starannie przechowywać jako źródło informacji, a także z myślą o innych użytkownikach.
- Jeżeli w trakcie transportu urządzenie zostało uszkodzone, nie wolno go podłączać.

1.2 Użytkowanie zgodne z przeznaczeniem

Urządzenia należy używać wyłącznie:
- do prania tekstyliów przystosowanych do prania w pralkach automatycznych oraz wełny przystosowanej do prania ręcznego zgodnie z informacjami podanymi na etykiecie produktu.
- przy użyciu wody wodociągowej i standardowych dostępnych w handlu środków piorących i pielęgnacyjnych.
- do suszenia i odświeżania tekstyliów przystosowanych do suszenia a suszarkach automatycznych i wypranych z użyciem wody.

- w prywatnym gospodarstwie domowym i zamkniętych pomieszczeniach domowych.
- do wysokości 4000 m nad poziomem morza.

1.3 Ograniczenie grupy użytkowników

To urządzenie może być obsługiwane przez dzieci powyżej lat 8 oraz przez osoby o ograniczonych zdolnościach fizycznych, sensorycznych lub umysłowych albo osoby nieposiadające wymaganego doświadczenia i/lub wiedzy tylko pod warunkiem, że znajdują się one pod nadzorem lub zostały dokładnie poinformowane o sposobie bezpiecznej obsługi urządzenia oraz zrozumiały wynikające stąd zagrożenia.
Dzieciom nie wolno bawić się urządzeniem.
Dzieciom nie wolno wykonywać bez nadzoru żadnych przewidzianych dla użytkownika czynności z zakresu czyszczenia i konserwacji urządzenia.
Uniemożliwić dostęp do urządzenia dzieciom do lat 3 i zwierzętom domowym.

1.4 Bezpieczna instalacja

⚠ OSTRZEŻENIE – Ryzyko porażenia prądem!
Nieprawidłowo wykonane instalacje stanowią poważne zagrożenie.
- ▸ Urządzenie należy podłączyć i użytkować zgodnie z informacjami podanymi na tabliczce znamionowej.
- ▸ Urządzenie musi być podłączone do sieci elektrycznej prądu przemiennego przez prawidłowo zainstalowane gniazdo z elementem uziemiającym.
- ▸ Układ przewodów ochronnych domowej instalacji elektrycznej musi być wykonany zgodnie z przepisami. Instalacja musi mieć wystarczająco duży przekrój kabla.
- ▸ W przypadku stosowania wyłącznika różnicowoprądowego należy stosować tylko jeden typ z oznaczeniem .
- ▸ Nigdy nie zasilać urządzenia poprzez zewnętrzne urządzenie przełączające, np. wyłącznik czasowy lub pilot zdalnego sterowania.
- ▸ Nigdy nie podłączać urządzenia do obwodu, który jest regularnie włączany i wyłączany przez dostawcę prądu.

- Jeśli urządzenie jest zabudowane, wtyczka przewodu zasilającego musi być łatwo dostępna, a jeśli łatwy dostęp nie jest możliwy, w obrębie stałej instalacji elektrycznej należy zainstalować odłącznik zgodny z przepisami instalacyjnymi.
- Przy ustawianiu urządzenia należy uważać, by nie doszło do zaciśnięcia lub uszkodzenia przewodu sieciowego.

Uszkodzona izolacja lub uszkodzony przewód sieciowy stanowią poważne zagrożenie.

- Nigdy nie dopuszczać do kontaktu przewodu przyłączeniowego z gorącymi częściami urządzenia lub źródłami ciepła.
- Nigdy nie dopuszczać do kontaktu przewodu przyłączeniowego z przedmiotami zakończonymi ostrym czubkiem i ostrymi krawędziami.
- Nigdy nie załamywać, nie zgniatać ani nie modyfikować przewodu przyłączeniowego.

⚠ OSTRZEŻENIE – Ryzyko pożaru!

Używanie przedłużonego przewodu sieciowego i niezaaprobowanych adapterów stanowi zagrożenie.

- Nie używać przedłużaczy ani rozgałęźników wielogniazdowych.
- Używać tylko zaaprobowanych przez producenta adapterów i przewodów sieciowych.
- Jeżeli przewód sieciowy jest za krótki i nie jest dostępny dłuższy przewód sieciowy, należy się skontaktować ze specjalistyczną firmą elektryczną, która dokona odpowiedniej adaptacji domowej instalacji elektrycznej.

⚠ OSTRZEŻENIE – Ryzyko odniesienia obrażeń ciała!

Duży ciężar urządzenia może spowodować zranienie.

- Nie podnosić urządzenia w pojedynkę.

⚠ OSTRZEŻENIE – Ryzyko uduszenia się!

Dzieci mogą sobie naciągnąć materiały opakowania na głowę lub zawinąć się w nie i udusić się.

- Materiały z opakowania należy trzymać poza zasięgiem dzieci.
- Nie pozwalać dzieciom na zabawę opakowaniem, a szczególnie folią.

⚠ WAŻNE – Ryzyko odniesienia obrażeń ciała!

Urządzenie może wibrować lub przemieszczać się podczas pracy.

- ▸ Ustawić urządzenie na czystym, równym i twardym podłożu.
- ▸ Wypoziomować urządzenie za pomocą nóżek i poziomnicy.

Nieprawidłowy montaż węży i przewodów przyłączeniowych grozi potknięciem.

- ▸ Węże i przewody przyłączeniowe ułożyć w taki sposób, aby nie występowało żadne niebezpieczeństwo potknięcia się.

Jeśli urządzenie jest przesuwane za wystające elementy, jak np. drzwi, części mogą się oderwać.

- ▸ Nie przesuwać urządzenia za wystające elementy.

⚠ WAŻNE – Ryzyko skaleczenia!

Ostre krawędzie urządzenia mogą być przyczyną skaleczeń w przypadku dotknięcia.

- ▸ Nie dotykać ostrych krawędzi urządzenia.
- ▸ Podczas instalacji i transportu urządzenia używać rękawic ochronnych.

1.5 Bezpieczne użytkowanie

⚠ OSTRZEŻENIE – Ryzyko porażenia prądem!

Uszkodzone urządzenie lub uszkodzony przewód przyłączeniowy stanowią zagrożenie.

- ▸ Nigdy nie włączać uszkodzonego urządzenia.
- ▸ Nigdy nie ciągnąć za przewód przyłączeniowy, aby odłączyć urządzenie od sieci. Zawsze ciągnąć za wtyczkę przewodu przyłączeniowego.
- ▸ W przypadku uszkodzenia urządzenia lub przewodu przyłączeniowego należy natychmiast wyciągnąć wtyczkę przewodu przyłączeniowego lub wyłączyć bezpiecznik w skrzynce bezpiecznikowej i zamknąć zawór wody.
- ▸ Wezwać serwis. →*Strona 44*

Wnikająca wilgoć może prowadzić do porażenia prądem.

- ▸ Używać urządzenia wyłącznie w zamkniętych pomieszczeniach.
- ▸ Nigdy nie narażać urządzenia na działanie wysokiej temperatury i wilgoci.
- ▸ Nie używać do czyszczenia urządzenia myjek parowych ani ciśnieniowych, węży i spryskiwaczy.

⚠ OSTRZEŻENIE – Ryzyko uszczerbku na zdrowiu!
Dzieci mogą się zamknąć w urządzeniu i narazić się na śmiertelne niebezpieczeństwo.
- ▸ Nie ustawiać urządzenia za drzwiami, które mogą uniemożliwiać lub utrudniać otwieranie drzwiczek urządzenia.
- ▸ Odłączyć wtyczkę przewodu sieciowego zużytego urządzenia od gniazda sieciowego, a następnie przeciąć przewód sieciowy i zniszczyć zamek drzwi urządzenia, uniemożliwiając ich zamknięcie.

Podczas wirowania większych, nieprzepuszczających wody rzeczy do prania może dojść do niewyważenia, co może prowadzić do obrażeń.
- ▸ Nie należy prać i wirować w urządzeniu dużych, nieprzepuszczających wody rzeczy, takich jak koce lub nakładki na materace.

⚠ OSTRZEŻENIE – Ryzyko uduszenia się!
Dzieci mogą połknąć drobne części lub zadławić się nimi, co może doprowadzić do uduszenia.
- ▸ Drobne części należy trzymać poza zasięgiem dzieci.
- ▸ Nie należy pozwalać dzieciom na zabawę drobnymi częściami.

⚠ OSTRZEŻENIE – Ryzyko wybuchu!
Pył węglowy lub mąka w pobliżu urządzenia mogą spowodować eksplozję.
- ▸ Podczas eksploatacji utrzymywać otoczenie urządzenia w czystości.

⚠ OSTRZEŻENIE – Ryzyko zatrucia!
Środki piorące i pielęgnacyjne mogą spowodować zatrucie w przypadku połknięcia.
- ▸ W razie przypadkowego połknięcia środka należy zasięgnąć porady lekarskiej.
- ▸ Środki piorące i pielęgnujące przechowywać w miejscu niedostępnym dla dzieci.

⚠ OSTRZEŻENIE – Ryzyko wybuchu!
Łatwopalne przedmioty, takie jak zapalniczki lub zapałki, mogą zapalić się w trakcie suszenia.
- ▸ Przed suszeniem usunąć wszystkie łatwopalne przedmioty z kieszeni upranych rzeczy.

Nieuprane rzeczy, które miały styczność z rozpuszczalnikiem, olejem, woskiem, środkiem do usuwania wosku, farbą, tłuszczem lub odplamiaczem mogą zapalić się podczas suszenia.
- ▸ Nie suszyć w tym urządzeniu nieupranych rzeczy.
- ▸ Przed suszeniem należy dokładnie wypłukać pranie w gorącej wodzie ze środkiem piorącym.
- ▸ Nie używać urządzenia, jeśli pranie zostało wcześniej poddane czyszczeniu chemikaliami przemysłowymi.

Jeśli pranie zostało wcześniej poddane działaniu łatwopalnych środków czyszczących na bazie rozpuszczalników, może to spowodować wybuch w urządzeniu.
- ▸ Przed praniem dokładnie wypłukać rzeczy poddane wstępnemu czyszczeniu.

⚠ OSTRZEŻENIE – Ryzyko pożaru!

Jeśli proces suszenia zostanie przerwany przed czasem, pranie nie jest wystarczająco schłodzone i może się zapalić.
- ▸ Nie przerywać programu suszenia przed upływem ustawionego czasu.
- ▸ W przypadku przerwania procesu suszenia przed upływem ustawionego czasu należy natychmiast wyjąć i rozłożyć pranie.

⚠ WAŻNE – Ryzyko odniesienia obrażeń ciała!

Wchodzenie lub wspinanie się na urządzenie może spowodować pęknięcie pokrywy.
- ▸ Nie wchodzić, ani nie wspinać się na urządzenie.

Urządzenie może się przewrócić w przypadku siadania na otwartych drzwiach lub opierania się o nie.
- ▸ Nie siadać na drzwiach urządzenia, ani nie opierać się o nie.
- ▸ Nie stawiać żadnych przedmiotów na drzwiach urządzenia.

Przy wkładaniu rąk do obracającego się bębna może dojść do zranienia.
- ▸ Przed włożeniem rąk poczekać, aż bęben całkowicie się zatrzyma.

⚠ WAŻNE – Ryzyko oparzenia!

Roztwór środka piorącego jest gorący podczas prania w wysokich temperaturach.
- ▸ Nie dotykać gorącego roztworu środka piorącego.

⚠ WAŻNE – Ryzyko oparzeń chemicznych!

Przy otwieraniu szufladki na środki piorące znajdujące się w urządzeniu środki piorące i pielęgnacyjne mogą pryskać.
W przypadku kontaktu z oczami lub skórą może dojść do podrażnień.

- ▸ W przypadku kontaktu ze środkami piorącymi lub pielęgnacyjnymi dokładnie przepłukać oczy lub skórę czystą wodą.
- ▸ W razie przypadkowego połknięcia środka należy zasięgnąć porady lekarskiej.
- ▸ Środki piorące i pielęgnujące przechowywać w miejscu niedostępnym dla dzieci.

1.6 Bezpieczne czyszczenie i konserwacja

⚠ OSTRZEŻENIE – Ryzyko porażenia prądem!

Nieprawidłowo przeprowadzone naprawy stanowią poważne zagrożenie.

- ▸ Nigdy nie należy modyfikować urządzenia ani jego funkcji pod względem technicznym.
- ▸ Naprawy urządzenia mogą być wykonywane wyłącznie przez wykwalifikowany personel.
- ▸ Do naprawy urządzenia należy używać wyłącznie oryginalnych części zamiennych.
- ▸ W przypadku uszkodzenia przewodu sieciowego tego urządzenia należy zlecić jego wymianę przez producenta, jego serwis lub przez odpowiednio wykwalifikowaną osobę, co jest koniecznym warunkiem wykluczenia zagrożeń.

Wnikająca wilgoć może prowadzić do porażenia prądem.

- ▸ Przed czyszczeniem wyciągnąć wtyczkę lub wyłączyć bezpiecznik w skrzynce bezpiecznikowej.
- ▸ Nie używać do czyszczenia urządzenia myjek parowych ani ciśnieniowych, węży i spryskiwaczy.

⚠ OSTRZEŻENIE – Ryzyko odniesienia obrażeń ciała!

Stosowanie nieoryginalnych części zamiennych i elementów wyposażenia dodatkowego jest niebezpieczne.

- ▸ Używać wyłącznie oryginalnych części zamiennych i elementów wyposażenia dodatkowego producenta.

⚠ OSTRZEŻENIE – Ryzyko zatrucia!
Stosowanie środków czyszczących zawierających rozpuszczalniki może spowodować powstanie toksycznych oparów.
- ▸ Nie stosować środków czyszczących zawierających rozpuszczalniki.

2 Zapobieganie szkodom materialnym

UWAGA
Nieprawidłowe dozowanie płynów do płukania tkanin, środków piorących, środków pielęgnacyjnych i czyszczących może mieć negatywny wpływ na działanie urządzenia.
- ▸ Przestrzegać zaleceń producenta dotyczących dozowania.

Przekroczenie maksymalnej pojemności załadunkowej ma negatywny wpływ na działanie urządzenia.
- ▸ Przestrzegać maksymalnej pojemności załadunkowej dla każdego programu i nie przekraczać jej. → *"Programy", Strona 22*

Pianka lub guma piankowa może podczas suszenia odkształcić się lub stopić.
- ▸ Nie suszyć w urządzeniu tekstyliów zawierających piankę lub gumę piankową.

Podczas transportu urządzenie ma zamontowane zabezpieczenia transportowe.
Nieusunięte zabezpieczenia transportowe mogą spowodować szkody materialne i uszkodzenie urządzenia.
- ▸ Przed uruchomieniem należy całkowicie usunąć wszystkie zabezpieczenia transportowe i przechować je.
- ▸ Przed każdym transportem należy całkowicie zamontować wszystkie zabezpieczenia transportowe, aby uniknąć szkód transportowych.

Niewłaściwe podłączenie węża dopływowego może prowadzić do powstania szkód materialnych.
- ▸ Mocno dokręcić złącza dopływu wody.
- ▸ Wąż dopływowy podłączać do kranu w miarę możliwości bezpośrednio, bez użycia dodatkowych elementów łączących, takich jak adaptery, przedłużki, zawory itp.
- ▸ Średnica wewnętrzna kurka musi wynosić co najmniej 17 mm.
- ▸ Długość gwinta na złączu kranu powinna wynosić co najmniej 10 mm.

Zbyt niskie lub zbyt wysokie ciśnienie wody może mieć negatywny wpływ na działanie urządzenia.
- ▸ Upewnić się, że ciśnienie wody w instalacji wodociągowej wynosi co najmniej 100 kPa (1 bar) i maksymalnie 1000 kPa (10 barów).
- ▸ Jeśli ciśnienie wody przekracza podaną wartość maksymalną, należy zainstalować zawór redukcyjny między przyłączem wody pitnej a zestawem węży urządzenia.
- ▸ Nie podłączać urządzenia do baterii mieszającej bezciśnieniowego podgrzewacza wody.

Zmodyfikowane lub uszkodzone węże wodne mogą spowodować uszkodzenia materialne i uszkodzenia urządzenia.
- ▸ Nigdy nie załamywać, zgniatać, modyfikować ani przecinać przewodu sieciowego.

- ▸ Używać tylko dostarczonych z urządzeniem węży wodnych lub oryginalnych węży zamiennych.
- ▸ Nigdy nie używać ponownie używanych już wcześniej węży wodnych.

Użytkowanie urządzenia przy użyciu zanieczyszczonej lub zbyt gorącej wody może prowadzić do powstania szkód materialnych i spowodować uszkodzenie urządzenia.

- ▸ Urządzenie zasilać tylko zimną wodą wodociągową.

Nieodpowiednie środki czyszczące mogą uszkodzić powierzchnie urządzenia.

- ▸ Nie należy stosować ostrych ani ciernych środków czyszczących.
- ▸ Nie używać środków czyszczących o dużej zawartości alkoholu.
- ▸ Nie używać poduszeczek ciernych ani szorstkich gąbek.
- ▸ Urządzenie należy czyścić wyłącznie wodą i miękką, wilgotną ściereczką.
- ▸ Natychmiast usuwać wszelkie pozostałości środków piorących i sprayów. które mają kontakt z urządzeniem.

3 Ochrona środowiska i oszczędność

3.1 Usuwanie opakowania

Materiały opakowaniowe są przyjazne dla środowiska i nadają się do recyklingu.

- ▸ Poszczególne elementy utylizować zgodnie z rodzajem materiału.

3.2 Oszczędzanie energii i zasobów naturalnych

Urządzenie użytkowane zgodnie z tymi wskazówkami zużywa mniej prądu i wody.

- Stosować programy z niskimi temperaturami i dłuższym przebiegiem prania oraz wykorzystywać maksymalną pojemność załadunkową.
- Środki piorące dozować w zależności od stopnia zabrudzenia prania. Dozowanie środka piorącego
- Zmniejszyć temperaturę prania przy lekko i normalnie zabrudzonym praniu.
- Ustawić maksymalną prędkość wirowania, jeśli pranie ma być następnie suszone w urządzeniu.
- Prać bez prania wstępnego.

3.3 Tryb oszczędzania energii

Jeśli urządzenie nie będzie używane przez krótki czas, automatycznie przełączy się w tryb oszczędzania energii.

Tryb oszczędzania energii zostaje zakończony przez ponowne uruchomienie urządzenia.

4 Ustawianie i podłączanie

4.1 Rozpakowywanie urządzenia

UWAGA

Pozostawione w bębnie przedmioty, które nie są związane z pracą urządzenia, mogą być przyczyną szkód materialnych oraz uszkodzeń urządzenia.

- ▸ Przed uruchomieniem urządzenia należy usunąć z bębna te przedmioty i dołączone elementy wyposażenia dodatkowego.

1. Zdjąć z urządzenia wszystkie elementy opakowania oraz pokrowce ochronne.
   → *"Usuwanie opakowania", Strona 11*

2. Sprawdzić urządzenie pod kątem widocznych uszkodzeń.
3. Otworzyć drzwi. →*Strona 28*
4. Usunąć z bębna wyposażenie dodatkowe.
5. Zamknąć drzwi.

4.2 Zakres dostawy

Po rozpakowaniu należy sprawdzić wszystkie części pod kątem ewentualnych uszkodzeń podczas transportu.

UWAGA
Używanie urządzenia z niekompletnym lub uszkodzonym wyposażeniem może mieć negatywny wpływ na funkcje urządzenia i może prowadzić do szkód materialnych i uszkodzeń urządzenia.
- ▸ Nie używać urządzenia z niekompletnym lub uszkodzonym wyposażeniem.
- ▸ Wymienić odpowiednie wyposażenie przed uruchomieniem urządzenia.
  → *"Akcesoria", Strona 25*

Uwaga: Urządzenie zostało fabrycznie przetestowane pod kątem działania. Może to powodować powstawanie plam z wody w urządzeniu, które zostaną usunięte podczas pierwszego cyklu prania.

W zakres dostawy wchodzą:
- Pralkosuszarka
- dodatkowe dokumenty
- Zabezpieczenia transportowe →*Strona 13*
- zaślepki
- Wąż doprowadzający wodę →*Strona 14*

4.3 Wymagania dotyczące miejsca ustawienia

⚠ OSTRZEŻENIE
Ryzyko porażenia prądem!
Urządzenie zawiera elementy przewodzące napięcie elektryczne.
Dotykanie elementów przewodzących napięcie elektryczne jest niebezpieczne.
- ▸ Nie użytkować urządzenia bez pokrywy.

⚠ OSTRZEŻENIE
Ryzyko odniesienia obrażeń ciała!
Urządzenie ustawione na cokole może przechylić się podczas eksploatacji.
- ▸ Przed uruchomieniem należy bezwzględnie przymocować nóżki urządzenia za pomocą nakładek mocujących →*Strona 26* dołączonych przez producenta.

UWAGA
Zamarznięte resztki wody w urządzeniu mogą spowodować jego uszkodzenie.
- ▸ Nie ustawiać i nie użytkować urządzenia w miejscach zagrożonych wystąpieniem mrozu ani na zewnątrz.

Jeśli urządzenie zostanie przechylone o ponad 40°, może dojść do wycieku resztek wody z urządzenia i doprowadzić w konsekwencji do powstania szkód materialnych.
- ▸ Zachować ostrożność przy przechylaniu urządzenia.
- ▸ Transportować urządzenie w pozycji stojącej.

Miejsce ustawienia	Wymagania
Cokół	Zamocować urządzenie za pomocą nakładek mocują-

Miejsce ustawienia	Wymagania
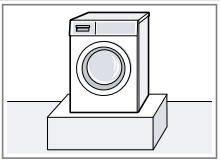	cych → *Strona 26*.
Drewniany strop belkowy 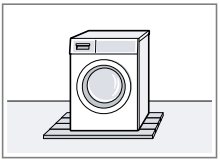	Ustawić urządzenie na wodoodpornej płycie drewnianej (grubość min. 30 mm), stabilnie przykręconej do podłogi.
Ciąg kuchenny 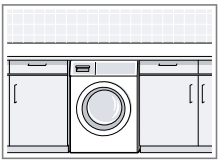	Urządzenie można ustawić wyłącznie pod ciągłym blatem roboczym, który jest stabilnie połączony z sąsiadującymi szafkami. Wymagana szerokość wnęki: 60 cm.
Przy ścianie 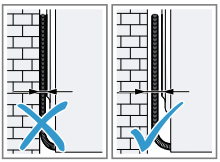	Nie zaciskać węży ani sieciowego przewodu przyłączeniowego między ścianą a urządzeniem.

4.4 Demontaż zabezpieczeń transportowych

Podczas transportu urządzenie ma zamontowane z tyłu zabezpieczenia transportowe.

Uwaga: Śruby zabezpieczenia transportowego i tuleje należy zachować na wypadek transportu w późniejszym terminie.

1. Wyciągnąć wąż z uchwytów.

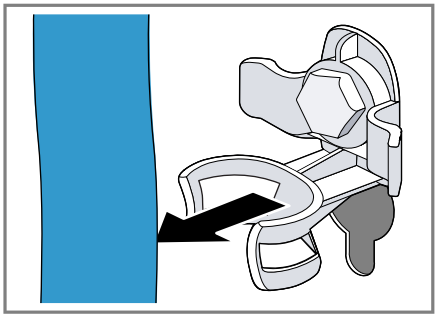

2. Wykręcić ① i usunąć ② wszystkie śruby 4 zabezpieczeń transportowych za pomocą klucza płaskiego o rozmiarze 13.

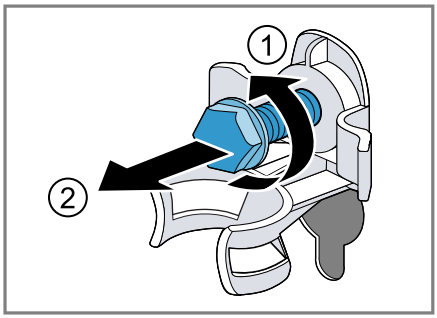

3. Usunąć z uchwytu przewód przyłączeniowy.

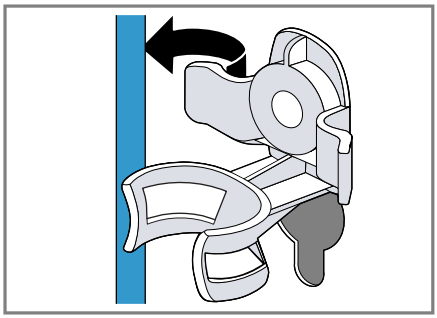

4. Usunąć 4 tuleje.

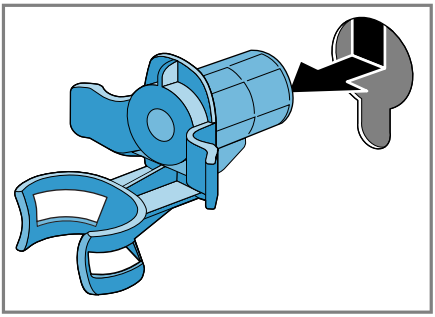

5. Włożyć 4 zaślepki ① i przesunąć je w dół ②.

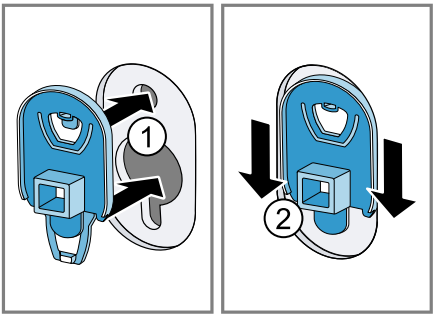

Uwaga: Aby blokady transportowe zamontować w urządzeniu na czas transportu, należy wykonać opisane poniżej czynności w odwrotnej kolejności.

4.5 Podłączanie urządzenia

Podłączanie węża doprowadzającego wodę

UWAGA

Niewłaściwe podłączenie węża dopływowego może prowadzić do powstania szkód materialnych.

- Mocno dokręcić złącza dopływu wody.

1. Podłączyć do urządzenia wąż doprowadzający wodę.

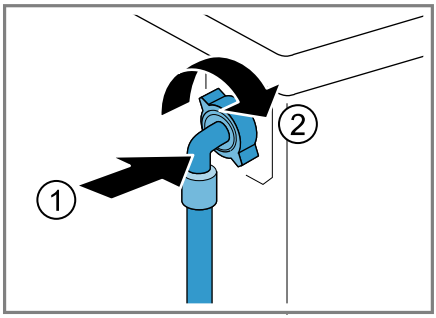

2. Podłączyć wąż doprowadzający wodę do zaworu wody (26,4 mm = 3/4").

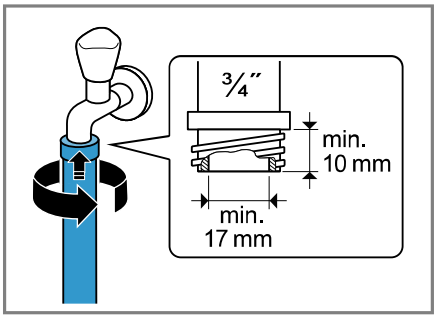

3. Ostrożnie otworzyć zawór wody i sprawdzić szczelność w miejscach podłączenia.

Rodzaje przyłączy odpływu wody

Informacje te ułatwiają podłączenie urządzenia do odpływu wody.

UWAGA

Podczas odpompowywania wody wąż odprowadzający wodę znajduje się pod ciśnieniem i może odłączyć się od zainstalowanego punktu przyłączeniowego.

- Zabezpieczyć wąż odprowadzający wodę przed niezamierzonym odłączeniem.

W przypadku zablokowanego lub zamkniętego odpływu, zgromadzone

ścieki mogą cofnąć się do urządzenia.

- Przed uruchomieniem urządzenia należy upewnić się, że ścieki są szybko odprowadzane do kanalizacji, a zatory zostały usunięte.

Uwaga: Uwzględnić wysokości odpompowywania.
Wysokości odpompowywania wynoszą minimalnie: 60 cm, maksymalnie: 100 cm

Syfon 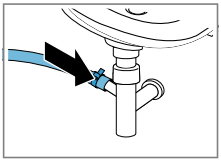	Zabezpieczyć miejsce podłączenia opaską zaciskową (24-40 mm).
Umywalka 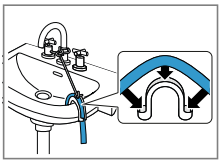	Zamocować wąż odprowadzający wodę za pomocą kolanka i zabezpieczyć. → *"Akcesoria", Strona 26*
Rura z tworzywa sztucznego z gumowym kołnierzem 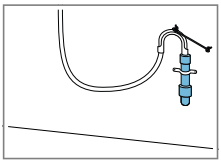	Zamocować wąż odprowadzający wodę za pomocą kolanka i zabezpieczyć. → *"Akcesoria", Strona 26*

Podłączanie urządzenia do sieci elektrycznej

Uwaga: Dla tego urządzenia instalacja elektryczna domu musi być zgodna z lokalnymi wymogami prawnymi i przepisami bezpieczeństwa oraz powinna być zaopatrzona w wyłącznik różnicowoprądowy.

1. Podłączyć wtyczkę przewodu sieciowego urządzenia do gniazda sieciowego w pobliżu urządzenia. Parametry przyłączeniowe urządzenia można znaleźć w rozdziale Dane techniczne →*Strona 46*.
2. Sprawdzić, czy wtyczka jest stabilnie połączona z gniazdem sieciowym.

4.6 Wypoziomowanie urządzenia

W celu ograniczenia hałasu i wibracji oraz w celu uniknięcia przemieszczania się urządzenia należy odpowiednio wypoziomować urządzenie.

1. Za pomocą klucza płaskiego o rozmiarze 17 odkręcić nakrętki zabezpieczające w kierunku zgodnym z ruchem wskazówek zegara.

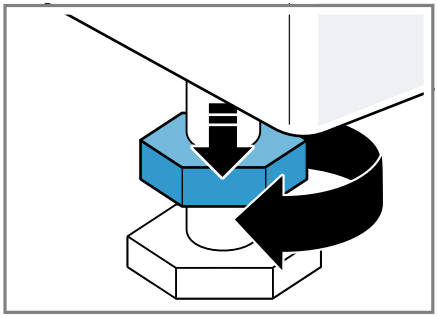

2. W celu wypoziomowania urządzenia obracać nóżki urządzenia.

Sprawdzić ustawienie za pomocą poziomnicy.

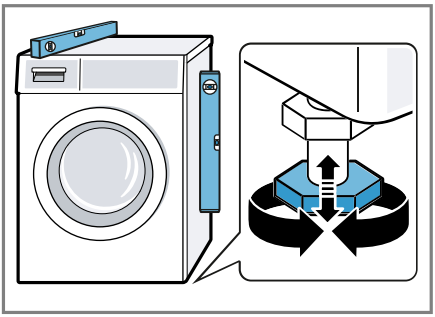

Wszystkie nóżki urządzenia muszą stać stabilnie na podłożu.

3. Nakrętki zabezpieczające dokręcić do obudowy przy użyciu klucza płaskiego o rozmiarze 17.

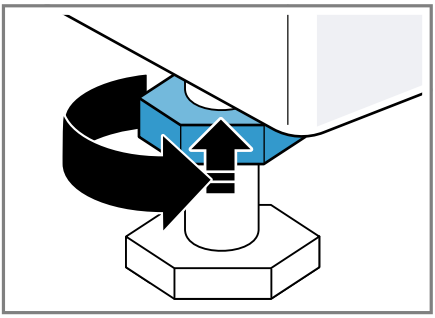

Przytrzymać przy tym nóżkę urządzenia, nie zmieniając jej wysokości.

5 Przed pierwszym użyciem

Przygotować urządzenie do użycia.

5.1 Uruchamianie cyklu prania bez tekstyliów

Urządzenie zostało poddane dokładnej kontroli przed opuszczeniem fabryki. Aby usunąć resztki wody, pierwsze pranie należy wykonać bez tekstyliów.

1. Ustawić programator na **Bawełna 90°**.
2. Zamknąć drzwi.
3. Wyciągnąć dozownik detergentu.
4. Wlać ok. 1 l wody wodociągowej do przegródki II.

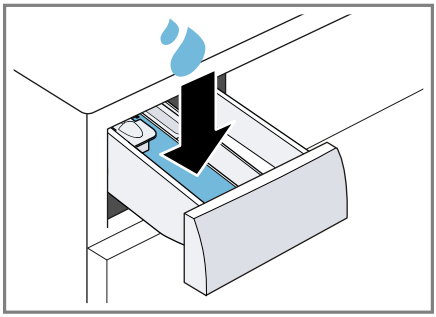

5. Uniwersalny proszek do prania z wybielaczem tlenowym należy wsypać do komory II.

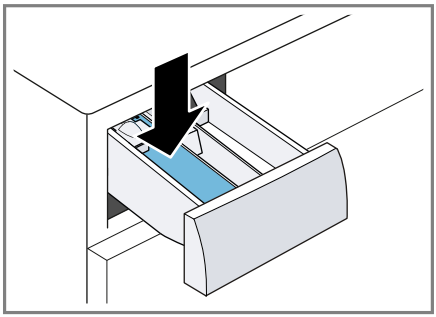

Aby zapobiec powstawaniu piany, użyć tylko połowy zalecanej przez producenta ilości środka piorącego do lekko zabrudzonego prania. Nie używać środków piorących do wełny ani do tkanin delikatnych.

6. Wsunąć dozownik detergentu.
7. Włączyć program. →*Strona 29*
8. Włączyć pierwszy cykl prania lub ustawić programator na **Wyłączenie**, aby wyłączyć urządzenie. → *"Podstawowy sposób obsługi", Strona 27*

6 Poznawanie urządzenia

6.1 Urządzenie

W tym miejscu można znaleźć przegląd części urządzenia.

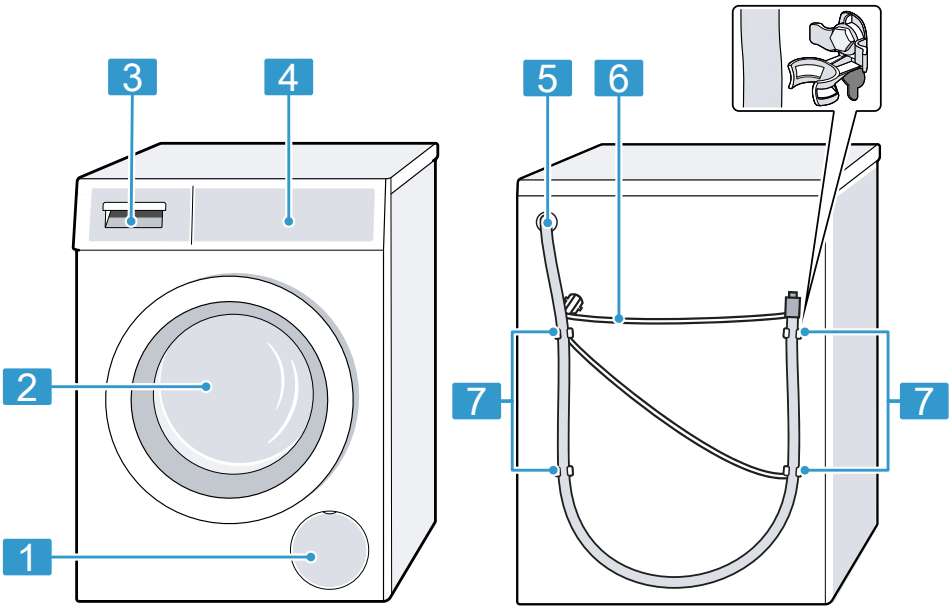

W zależności od typu urządzenia przedstawione na ilustracji szczegóły, takie jak kolor czy kształt, mogą się różnić.

1	Klapa konserwacyjna pompy wody →*Strona 33*
2	drzwi →*Strona 28*
3	Szufladka na środki piorące →*Strona 17*
4	Pulpit obsługi →*Strona 18*
5	Wąż odprowadzający wodę →*Strona 14*
6	Przewód przyłączeniowy →*Strona 15*
7	Zabezpieczenia transportowe

6.2 Szufladka na środki piorące

Uwaga: Przestrzegać podanych przez producenta informacji dotyczących użytkowania i dozowania środ-

ków piorących i pielęgnujących oraz informacji podanych w opisach programów.

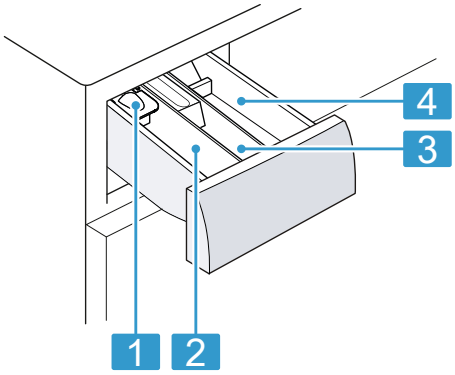

1	Dozownik środków piorących w płynie →*Strona 28*
2	Komora II: środek dla prania głównego,
3	Komora ❀: płyn do płukania
4	Komora I: środek dla prania wstępnego

6.3 Pulpit obsługi

Panel obsługi służy do sterowania funkcjami urządzenia i zapewnia informacje o jego stanie.

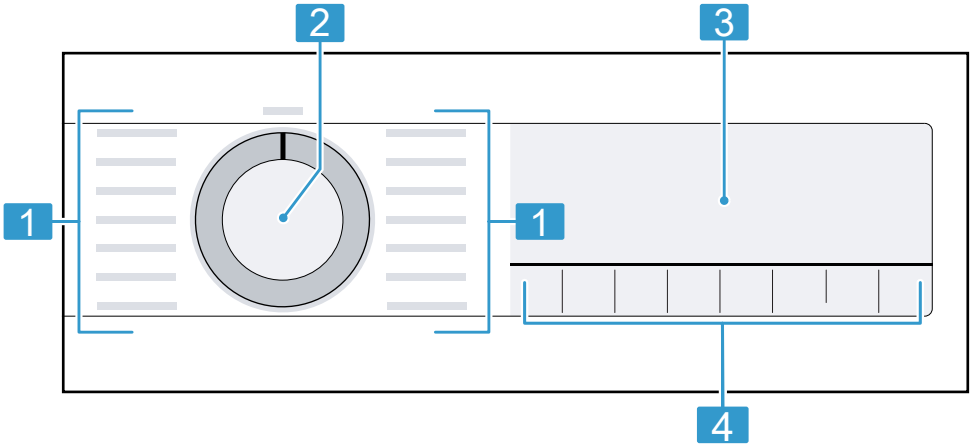

1	Programy →*Strona 22*
2	Programator →*Strona 27*
3	Wyświetlacz →*Strona 18*
4	Przyciski →*Strona 20*

7 Wyświetlacz

Na wyświetlaczu wyświetlane są aktualne wartości ustawień, możliwości wyboru lub informacje i wskazówki.

W zależności od stanu programu na wyświetlaczu widoczne są różne informacje w obszarze 8:88, np. End.

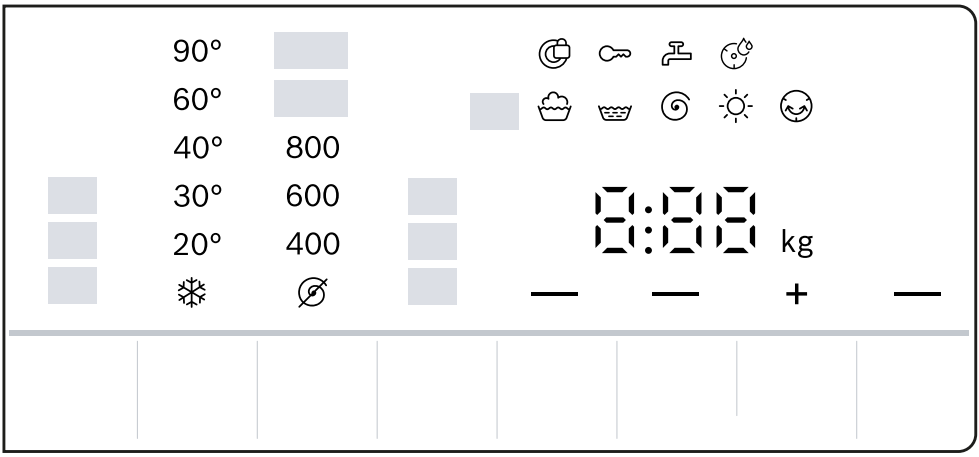

Przykładowe wskazanie na wyświetlaczu

Wskazanie	**Opis**
0:40 [1]	Przewidywany czas trwania programu lub czas pozostały do końca programu w godzinach i minutach.
+8h [1]	Czas zakończenia programu →*Strona 21*
5,0 [1]	Zalecana maksymalna pojemność załadunkowa dla ustawionego programu w kg.
⌀ - 1400	Ustawiona prędkość wirowania w obr./min. →*Strona 21* ⌀: bez wirowania, tylko odpompowanie
❄ - 90	Ustawiona temperatura w °C. →*Strona 20* ❄ (zimny)
— (Start/Pauza)	Włączanie, przerywanie lub zatrzymywanie ▪ świeci się: program trwa i może zostać przerwany lub zatrzymany. ▪ miga: możliwe jest uruchomienie lub kontynuowanie programu.
	Status programu: Pranie wstępne
	Status programu: Pranie
	Status programu: Płukanie
	Status programu: Wirowanie
End	Status programu: Zakończenie programu

[1] Przykład

Wskazanie	Opis
☼	Status programu: Suszenie
☺	Status programu: Ochrona przed zagnieceniami
⚷	▪ świeci się: aktywowano zabezpieczenie przed dziećmi. ▪ miga: zabezpieczenie przed dziećmi zostało aktywowane a urządzenie zostało włączone. →*Strona 31*
— (Mniej zagnieceń)	Aktywowano redukcję zagnieceń. →*Strona 21*
— (Pranie wstępne)	Aktywowano pranie wstępne. →*Strona 21*
Hot	Proces chłodzenia prania schładza je podczas obracania się bębna przez kilka minut, aby zapobiec uszkodzeniu prania. **Uwaga:** Nie przerywać procesu chłodzenia i czekać na zwolnienie blokady drzwi.
— (SpeedPerfect)	Skrócony czas trwania programu został aktywowany. →*Strona 21*
⊞	Cel suszenia został aktywowany. →*Strona 30*
⊞+	Cel suszenia został aktywowany. →*Strona 30*
⌓	Cel suszenia został aktywowany. →*Strona 30*
☄	miga: wymagane jest czyszczenie bębna. W celu przeprowadzenia czyszczenia i pielęgnacji bębna oraz zbiornika pralki włączyć program Bawełna 90°. →*Strona 32*
◎	▪ świeci się: drzwi są zablokowane i nie można ich otworzyć. ▪ miga: drzwi nie są zamknięte. ▪ wył.: drzwi są odblokowane i można je otworzyć.
⌐	▪ Brak ciśnienia wody. →*Strona 37* ▪ Ciśnienie wody w kranie jest zbyt niskie.
E:35[1]	Kod błędu, informacja o błędzie, sygnał. →*Strona 36*

8 Przyciski

Wybór i zmiana ustawień programu zależy od ustawionego programu i statusu programu.

Przycisk	Wybór	Opis
🌡	❄ - 90	Dopasować temperaturę.

[1] Przykład

Przycisk	Wybór	Opis
(Temperatura)		Ustawiona temperatura w °C.
(Wirowanie)	⌀ - 1400	Dopasowanie prędkości obrotowej wirowania lub dezaktywacja wirowania. Ustawiona prędkość wirowania w obr./min. Po dokonaniu wyboru ⌀ woda zostaje odpompowana, a wirowanie dezaktywowane. Pranie pozostaje mokre w bębnie.
(Start/Pauza)	▪ włączanie ▪ anulowanie ▪ pauzowanie	Włączanie, przerywanie lub zatrzymywanie programu.
(Gotowe za/ Czas suszenia)	do 24 godzin	Ustawić czas zakończenia programu. Czas trwania programu jest już uwzględniony w ustawionej liczbie godzin. Po rozpoczęciu programu wyświetli się czas trwania programu.
(Wirowanie)	Wielokrotny wybór	→ *"Ustawienia podstawowe", Strona 31*
(SpeedPerfect)	▪ aktywacja ▪ dezaktywacja	Aktywacja lub dezaktywacja skróconego czasu trwania programu. **Uwaga:** Zwiększa się zużycie energii. Rezultat prania nie ulega przez to pogorszeniu.
(Pranie wstępne)	▪ Aktywuj ▪ Dezaktywuj	Aktywacja lub dezaktywacja prania wstępnego, np. do prania mocno zabrudzonych tekstyliów. **Uwaga:** Dodać środek piorący do prania wstępnego do komory I i środek piorący przeznaczony do prania zasadniczego do komory II szuflady na środki piorące. → *"Szufladka na środki piorące", Strona 17*
(Mniej zagnieceń)	▪ Aktywuj ▪ Dezaktywuj	Aktywacja lub dezaktywacja prania z redukcją zagnieceń. Przebieg oraz prędkość obrotowa wirowania są dopasowywane w celu zmniejszenia zagnieceń w praniu.

Przycisk	Wybór	Opis
		Uwaga: Tekstylia po praniu mają większą wilgotność resztkową. W celu redukcji zagnieceń rozwiesić tekstylia bezpośrednio po praniu.
≒⏱ & 🕒 (SpeedPerfect & Gotowe za/ Czas suszenia)	▪ Aktywuj ▪ Dezaktywuj	→ *"Zabezpieczenie przed dziećmi", Strona 31*
☼ (Cel suszenia)	▪ 👔 ▪ ⊞ ▪ ⊞̇	Cel suszenia ustala, jak wilgotne lub jak suche ma być pranie po ukończeniu programu.

9 Programy

Uwaga: Etykiety pielęgnacyjne zawierają dodatkowe informacje ułatwiające wybór programu.
→ *"Symbole dotyczące pielęgnacji tkanin na metkach", Strona 27*

Program	Opis	maks. wsad (kg) Pranie	maks. załadunek (kg) Suszenie
Bawełna	Pranie wytrzymałych tkanin z bawełny i lnu. Nadaje się również jako program krótki dla normalnie zabrudzonych ubrań, w przypadku aktywowania ≒⏱. Ustawienie programu: ▪ maks. 90°C ▪ maks. 1400 obr./min	9,0 5,0 [1]	5,0
Eco 40-60	Pranie tekstyliów z bawełny i lnu.	9,0	5,0

[1] Aktywowano ≒⏱

Program	**Opis**	**maks. wsad (kg) Pranie**	**maks. załadunek (kg) Suszenie**
	Uwaga: Tekstylia, które zgodnie z symbolem pielęgnacyjnym przeznaczone są do prania w temperaturze od 40°C do 60 C, można prać razem. Skuteczność prania odpowiada najlepszej klasie skuteczności prania według norm prawnych. W przypadku tego programu temperatura prania zostanie automatycznie dopasowana tak, aby osiągnąć optymalną efektywność energetyczną przy najlepszej skuteczności prania. Nie można zmienić temperatury prania. Prędkość obrotowa wirowania wynosi maksymalnie 1400 obr./min.		
Syntetyki	Pranie tekstyliów z włókien syntetycznych. Ustawienie programu: ▪ maks. 60 °C ▪ maks. 1400 obr./min	4,0	2,5
Mix	Pranie tekstyliów z bawełny, lnu i włókien syntetycznych. Program przeznaczony do lekko zabrudzonego prania. Ustawienie programu: ▪ maks. 60 °C ▪ maks. 1400 obr/min	4,0	2,5
Delikatne/Jedwab	Pranie delikatnych wyrobów tekstylnych z jedwabiu, wiskozy i syntetyków. Używać środka piorącego do tkanin delikatnych lub jedwabiu. **Uwaga:** Wyjątkowo delikatne tkaniny lub tekstylia z haftkami lub fiszbinami prać w specjalnych siatkach do prania. Ustawienie programu: ▪ maks. 40 °C ▪ maks. 800 obr/min	2,0	– [1]

[1] Suszenie nie jest niemożliwe

Program	Opis	maks. wsad (kg) Pranie	maks. załadunek (kg) Suszenie
Wełna	Pranie tkanin wełnianych lub z domieszką wełny, nadających się do prania ręcznego lub w pralce. Aby zapobiec zbieganiu się prania, bęben bardzo delikatnie porusza prane tekstylia, zachowując dłuższe przerwy w procesie prania. Używać środka piorącego do wełny. Ustawienie programu: ▪ maks. 40 °C ▪ maks. 800 obr/min	2,0	– [1]
Płukanie	Płukanie z późniejszym wirowaniem i odpompowaniem wody. Ustawienie programu: maks. 1400 obr./min.	–	–
Wirowanie/ Odpompow.	Wirowanie i odpompowanie wody. Jeśli woda ma zostać tylko odpompowana, aktywować ⌀. Pranie nie zostanie odwirowane. Ustawienie programu: maks. 1400 obr./min.	–	–
Sport/Fitness	Pranie odzieży sportowej i rekreacyjnej z włókien syntetycznych. Używać środka piorącego do odzieży sportowej. Nie używać płynu do płukania tkanin. **Wskazówka:** Mocno zabrudzone tekstylia prać przy użyciu programu Syntetyki. Ustawienie programu: ▪ maks. 40 °C ▪ maks. 800 obr/min	2,0	2,0
☼ Łagodne suszenie	Suszenie tekstyliów z włókien syntetycznych. Program oszczędny z niskimi temperaturami do tkanin delikatnych.	– [2]	2,5
☼ Intensywne suszenie	Suszenie tekstyliów z bawełny i lnu. Program intensywny z temperaturami odpowiednimi dla tkanin wytrzymałych.	– [2]	5,0

[1] Suszenie nie jest niemożliwe
[2] Pranie nie jest możliwe.

Program	Opis	maks. wsad (kg) Pranie	maks. załadunek (kg) Suszenie
Iron Assist	Redukcja zagnieceń i unoszących się w powietrzu zapachów z garniturów i tekstyliów z bawełny i pierza. **Wskazówka:** Aby uniknąć zagnieceń, po zakończeniu programu natychmiast wyjąć tekstylia. **Uwagi** ▪ Tekstylia nie będą poddane suszeniu ani czyszczeniu. ▪ Jeżeli program jest często używany, bez cykli prania pomiędzy, w urządzeniu może powstać zapach.	– [1]	1,0
My Time Suszenie	Suszenie tekstyliów z włókien syntetycznych. Program z możliwością ustawienia czasu trwania.	– [1]	5,0
Super krótki 15'/ Pranie i Susz. 60'	Pranie tekstyliów z bawełny, lnu i włókien syntetycznych. Krótki program do lekko zabrudzonych tekstyliów w małych ilościach. **Uwaga:** Jeżeli tekstylia mają być po praniu również wysuszone, nacisnąć . Ustawienie programu: ▪ maks. 40°C ▪ maks. 1200 obr./min	2,0	1,0

10 Akcesoria

Używać oryginalnych elementów wyposażenia. Są one dokładnie dostosowane do urządzenia.

Wskazówka: Niektóre elementy wyposażenia są dostępne w innych kolorach. Skontaktować się z serwisem. →*Strona 44*

[1] Pranie nie jest możliwe.

	Zastosowanie	Numer zamówieniowy
Przedłużenie węża doprowadzającego wodę	Przedłużenie węża doprowadzającego zimną wodę lub węża z systemem Aquastop (2,50 m).	WMZ2381
Przedłużenie węża odprowadzającego wodę	Przedłużenie węża odprowadzającego wodę (2,20 m).	11057910
Nakładki mocujące	Poprawa stabilności urządzenia.	WMZ2200
Kolanko	Mocowanie węża odprowadzającego wodę.	00655300
Wkład na środek piorący w płynie	Dozowanie środka piorącego w płynie.	00605740
Podest	Ustawić urządzenie na podwyższeniu, aby można było je łatwo załadować i rozładować.	WMZPW20W

11 Pranie

11.1 Przygotowanie prania

⚠ OSTRZEŻENIE
Ryzyko wybuchu!
Wypełnienia wykonane z poliamidu, poliestru, polietylenu, polipropylenu lub polistyrenu mogą wydostawać się przez otwory w pranych rzeczach, topić się podczas suszenia i spowodować eksplozję w urządzeniu.
- ▸ W urządzeniu nie należy suszyć prania wypełnionego poliamidem, poliestrem, polietylenem, polipropylenem lub polistyrenem.

UWAGA
Przedmioty pozostawione w praniu mogą spowodować uszkodzenie pranych tekstyliów oraz bębna.
- ▸ Przed eksploatacją urządzenia wyjąć wszystkie przedmioty z kieszeni pranych tekstyliów.

Uwaga
Przygotowania pranie chroni urządzenie i tekstylia.
- Usunąć ziemię i piasek szczotką
- Posortować pranie według kolorów i tekstyliów, przestrzegać etykiet ze wskazówkami pielęgnacji
- Zamknąć wszystkie zapięcia na zamki błyskawiczne, rzepy, haftki i pętelki
- Związać pasy i paski z tkaniny oraz tasiemki
- Usnąć klamry i ołowiane taśmy z firanek
- niewielkie lub delikatne ubrania prać w specjalnej siatce do prania
- Duże i małe sztuki bielizny prać razem
- Ubrania ze świeżymi plamami prać niezwłocznie
- Ubrania z zaschniętymi plamami wstępnie oczyścić i prać kilka razy
- Ubrania wkładać do bębna nieposkładane
- Przed rozpoczęciem suszenia odwirować pranie.

- Przed załadowaniem bębna należy kilkakrotnie wypłukać pranie poddane wstępnie działaniu wybielacza na bazie chloru.

11.2 Symbole dotyczące pielęgnacji tkanin na metkach

Symbole dotyczące pielęgnacji, pranie

Symbol	Zalecany program
95 60 40 30	Bawełna (normalny)
60 40 30	Syntetyki (delikatny)
40 30	Delikatne/jedwab do prania ręcznego (bardzo delikatny)
	Wełna (pranie ręczne)
	(nie nadaje się do prania w pralce)

Symbole dotyczące pielęgnacji, suszenie

Symbol	Tekstylia
	wytrzymałe tekstylia z bawełny, lnu, np. ręczniki, pościel, bielizna
	delikatne tekstylia z włókien syntetycznych i mieszanych, delikatne tkaniny, np. odzież funkcyjna, koszule
	tekstyliów z jedwabiu, nylonu, tekstyliów nieprzepuszczających powietrza, z powłoką gumową oraz firanek syntetycznych nie suszyć w suszarce

12 Środki piorące i pielęgnacyjne

Dzięki odpowiedniemu doborowi środków piorących i pielęgnacyjnych można chronić zarówno urządzenie, jak i pranie.
Zalecenia producenta w zakresie stosowania i dozowanie zamieszczone są na opakowaniu.

Uwagi

- W przypadku używania środków piorących w płynie stosować wyłącznie preparaty samopłynące.
- nie mieszać ze sobą różnych środków piorących w płynie
- nie mieszać środka piorącego z płynem do płukania
- Nie stosować starych i mocno zagęszczonych produktów.
- nie stosować środków zawierających rozpuszczalniki, substancje żrące lub wydzielające gazy
- Nie używać wybielaczy chlorowych
- Rzadko używać barwników, ponieważ sól utrwalająca może uszkodzić stal nierdzewną.
- nie stosować w urządzeniu środków odbarwiających

13 Podstawowy sposób obsługi

13.1 Włączanie urządzenia

Wymaganie: Urządzenie jest odpowiednio ustawione i podłączone.
→*Strona 11*

- ▸ Ustawić programator na wybrany program.

13.2 Ustawianie programu

1. Obrócić programator w celu wybrania żądanego programu. →*Strona 22*
2. W razie potrzeby dopasować ustawienia programu. →*Strona 20* Ustawienia programu nie są zapisywane na stałe dla danego programu.

13.3 Otwieranie drzwi

1. Chwycić uchwyt drzwi od spodu i pociągnąć za drzwi.

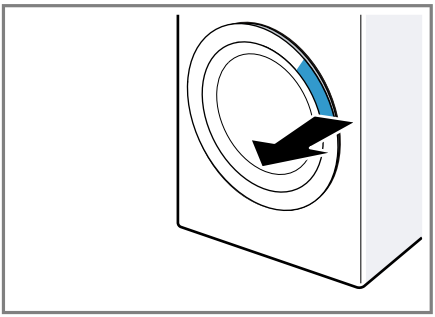

2. Otworzyć drzwi.

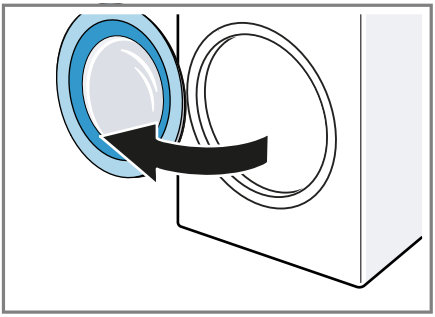

13.4 Wkładanie prania

Uwaga: Aby uniknąć powstawania zagnieceń, przestrzegać maksymalnego załadunku programów. →*Strona 22*

Wymagania

- Pranie jest przygotowane i posortowane. →*Strona 26*
- Bęben jest pusty.

1. Otworzyć drzwi. →*Strona 28*
2. Włożyć pranie do bębna.
3. Zamknąć drzwi. Upewnić się, że w drzwiach urządzenia nie zostało przytrzaśnięte pranie.

13.5 Wkładanie dozownika

1. Wyciągnąć dozownik detergentu.
2. Nacisnąć wkładkę w dół i wyjąć szufladkę na środki piorące.

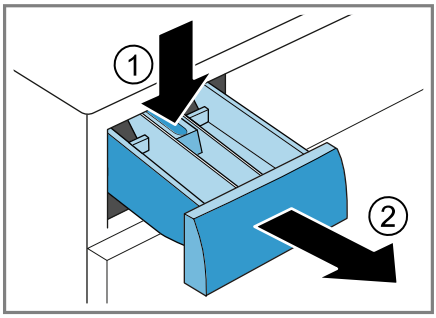

3. Włożyć dozownik.

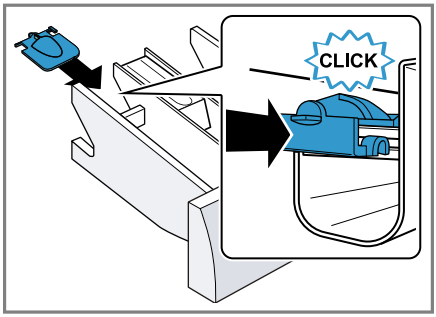

13.6 Używanie dozownika

W celu ułatwienia dozowania środków piorących w płynie możliwe jest zastosowanie dozownika w szufladce na środki piorące.

Uwaga: Nie używać dozownika do środków piorących o gęstej konsystencji, proszku do prania, w przypadku aktywowania prania wstępnego lub czasu zakończenia programu.

Wymagania
- Szufladka na środki piorące →*Strona 17* jest wysunięta.
- Dozownik jest włożony. →*Strona 28*

1. Przesunąć dozownik do przodu.

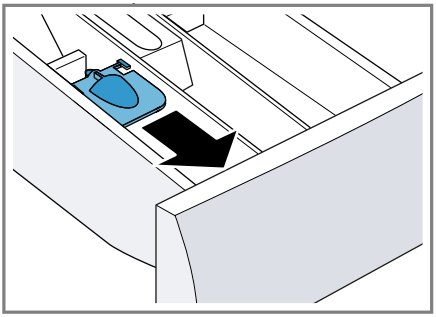

2. Opuścić i zatrzasnąć dozownik.

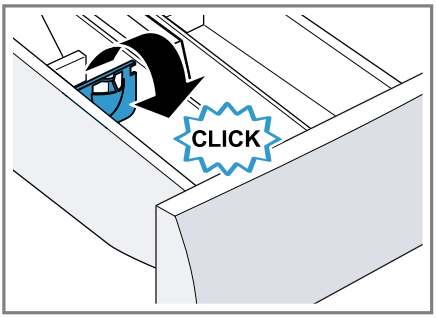

13.7 Wsypywanie/wlewanie środka piorącego i pielęgnacyjnego

Uwaga: Przestrzegać instrukcji dotyczących Środków piorących i pielęgnacyjnych →*Strona 27*.

1. Wyciągnąć dozownik detergentu.
2. Jeżeli jest taka potrzeba, użyć dozownika. →*Strona 28*
3. Dodać środek piorący. →*"Szufladka na środki piorące", Strona 17*
4. Jeżeli jest taka potrzeba, dodać środek pielęgnacyjny.
5. Wsunąć szufladkę na środki piorące.

13.8 Włączanie programu

Wymagania
- Program jest ustawiony. →*Strona 28*
- Drzwi są zamknięte.

1. Nacisnąć ⏵⏸.

✔ Bęben obraca się i trwa proces rozpoznawania załadunku, który może potrwać do 2 minut, następnie pobierana jest woda.
✔ Na wyświetlaczu pojawia się czas trwania programu lub czas zakończenia programu.
✔ Po zakończeniu programu na wyświetlaczu pojawia się: End.

2. Gdy na wyświetlaczu pojawia się ⌀, pranie nie będzie wirowane. Po płukaniu woda zostanie odpompowana.

Uwagi
- Jeżeli po zakończeniu programu pranie nie zostanie wyjęte, po 15 minutach rozpocznie się redukcja zagnieceń i potrwa ok. 30 minut. Wyświetlacz pokazuje ☺. Nacisnąć dowolny przycisk na wyświetlaczu, aby anulować redukcję zagnieceń i wyjąć pranie.
- Gdy na wyświetlaczu pojawia się "Hot", urządzenie chłodzi pranie. Gdy "Hot" zgaśnie, pranie ostygło.

13.9 Namaczanie prania

Uwaga: Namaczanie nie wymaga stosowania dodatkowego środka piorącego. Urządzenie wykorzystuje pobrany środek piorący do namaczania i prania.

Wymagania
- Pranie jest włożone. →*Strona 28*
- Program jest uruchomiony. →*Strona 29*

1. Po upływie ok. 10 minut od uruchomienia programu nacisnąć ▷II. Program zostaje wstrzymany, dzięki czemu możliwe jest namoczenie prania.
2. Po upływie żądanego czasu namaczania nacisnąć ▷II.

13.10 Dokładanie prania

Po uruchomieniu programu można, w zależności od statusu programu, dołożyć lub wyjąć pranie.

1. Nacisnąć ▷II.
   Podczas prania praca urządzenia zostaje zatrzymana. →*Strona 18*
   Podczas suszenia urządzenie sprawdza, czy możliwe jest dołożenie prania.
   Uwaga: W przypadku potrzeby dołożenia prania, przestrzegać wskazówek na wyświetlaczu.
   →*Strona 20*
2. Otworzyć drzwi. →*Strona 28*
3. Dołożyć lub wyjąć pranie.
4. Zamknąć drzwi.
5. Włączyć program. →*Strona 29*

13.11 Przerywanie programu

1. Nacisnąć ▷II.
2. Otworzyć drzwi. →*Strona 28*
   Ze względu na bezpieczeństwo użytkownika drzwi urządzenia są zablokowane przy wysokiej temperaturze i wysokim poziomie wody.
   - W przypadku wysokiej temperatury włączyć program **Płukanie**.
   - Przy wysokim poziomie wody włączyć program **Wirowanie** lub ustawić odpowiedni program w celu odpompowania.
     →*Strona 22*
3. Wyjąć pranie. →*Strona 30*

13.12 Obliczanie programu suszenia

- ▸ Ustawić inny program poprzez obracanie programatora.
- ✔ Blokada drzwi otwiera się automatycznie po kilku minutach chłodzenia.

13.13 Wyjąć pranie

1. Otworzyć drzwi. →*Strona 28*
2. Wyjąć pranie z bębna.

13.14 Wyłączanie urządzenia

1. Ustawić programator na **Wyłączenie**.
2. Zakręcić zawór wody.
3. Wyczyścić kołnierz gumowy.
   →*Strona 35*

Uwaga: Pozostawić drzwi urządzenia i szufladkę na środki piorące otwarte do wyschnięcia.

14 Cel suszenia

W niektórych programach cel suszenia jest zdefiniowany. Cel suszenia określa, jak suche lub jak wilgotne ma być pranie po zakończeniu programu.

Cel suszenia	Opis
	Do wielowarstwowych, grubych tekstyliów, które trudno schną.
	Do zwykłych tekstyliów jednowarstwowych.
	Do zwykłych tekstyliów jednowarstwowych. Po zakończeniu programu pranie jest nadal lekko wilgotne.

Cel suszenia	Opis
	Aby uniknąć zagnieceń, wyprasować lub rozwiesić pranie.

14.1 Zmiana celu suszenia

Dla niektórych programów można dokonać zmiany celu suszenia, aby pranie było jeszcze bardziej suche lub jeszcze bardziej wilgotne.

1. Ustawić program do prania i suszenia lub do suszenia.
   →*Strona 22*
✔ Na wyświetlaczu widoczny jest zdefiniowany cel suszenia.
2. Naciskać ☼ do momentu, aż na wyświetlaczu pojawi się wymagany rezultat suszenia.

15 Zabezpieczenie przed dziećmi

Urządzenie można zabezpieczyć przed niezamierzonym użyciem elementów obsługi.

15.1 Aktywacja zabezpieczenia przed dziećmi

▸ Naciskać oba przyciski ≡⏱ & ◷ przez ok. 3 sekundy.
✔ Wyświetlacz pokazuje ⊶.
✔ Elementy obsługi są zablokowane.
✔ Zabezpieczenie przed dziećmi pozostaje aktywne również po wyłączeniu urządzenia oraz w przypadku przerwy w dostawie prądu.

15.2 Dezaktywacja zabezpieczenia przed dziećmi

Wymaganie: Aby dezaktywacja zabezpieczenia przed dziećmi była możliwa, urządzenie musi być włączone.

▸ Naciskać oba przyciski ≡⏱ & ◷ przez ok. 3 sekundy.
Aby nie przerywać bieżącego programu, programator musi być ustawiony na program wyjściowy.
✔ Na wyświetlaczu gaśnie ⊶.

16 Ustawienia podstawowe

Ustawienia podstawowe urządzenia można dostosować do indywidualnych potrzeb.

16.1 Przegląd ustawień podstawowych

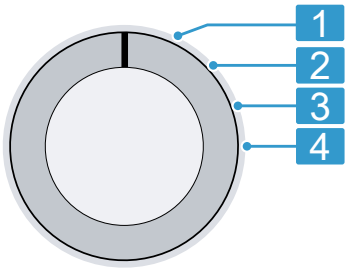

Programator wraz z pozycjami programów

1	Brak ustawienia podstawowego.
2	Ustawianie głośności sygnału po zakończeniu programu: 0 (wył.) do 4 (bardzo głośny)
3	Ustawianie głośności sygnału przy naciskaniu przycisków: 0 (wył.) do 4 (bardzo głośny)
4	Aktywacja (On) lub dezaktywacja (OFF) przypomnienia o konieczności czyszczenia bębna.

16.2 Zmiana ustawień podstawowych

1. Ustawić programator na pozycji 1. →*Strona 31*
2. Nacisnąć ⊙, jednocześnie ustawiając programator na pozycji 2.
✔ Na wyświetlaczu widoczna jest aktualna wartość.
3. Za pomocą programatora wybrać żądane ustawienie podstawowe. →*Strona 31*
4. W celu zmiany wartości nacisnąć ⏲.
5. W celu zapisania zmiany wyłączyć urządzenie.

17 Czyszczenie i pielęgnacja

Aby urządzenie długo zachowało sprawność, należy je starannie czyścić i pielęgnować.

17.1 Czyszczenie bębna i czyszczenie z włókien

Wyczyścić bęben po przeprowadzeniu 20 cykli prania w temperaturze 40°C lub niższej, jeśli miga ⚙ lub jeśli urządzenie nie było używane przez dłuższy czas, jednak co najmniej raz w roku. Bęben należy wyczyścić również w przypadku, gdy po suszeniu na praniu pojawią się włókna.

⚠ **WAŻNE**
Ryzyko odniesienia obrażeń ciała!
Pranie w niskich temperaturach przez dłuższy czas i brak wentylacji urządzenia mogą uszkodzić bęben i prowadzić do obrażeń.

- Regularnie stosować program do czyszczenia bębna i prać w temperaturze minimum 60 C.
- Po każdym użyciu pozostawić urządzenie z otwartymi drzwiami i szufladką na środki piorące do wyschnięcia.

Wskazówka: Nasz przetestowany i zaaprobowany środek do pielęgnacji i czyszczenia urządzeń można nabyć w Internecie na stronie *https://www.bosch-home.com/store* albo za pośrednictwem serwisu.

- Uruchomić program **Bawełna 90°** bez wsadu z dodatkiem uniwersalnego proszku do prania z wybielaczem tlenowym lub środka czyszczącego do pielęgnacji wnętrza urządzenia.
Uwaga: Chcąc jedynie usunąć włókna, można zrezygnować z uniwersalnego proszku do prania lub innych środków czyszczących.

17.2 Czyszczenie szufladki na środki piorące

Uwaga: Zeskanować kod QR, aby zobaczyć animację procesu.

1. Wyciągnąć dozownik detergentu.
2. Wkład nacisnąć w dół i wyjąć szufladkę na środki piorące.

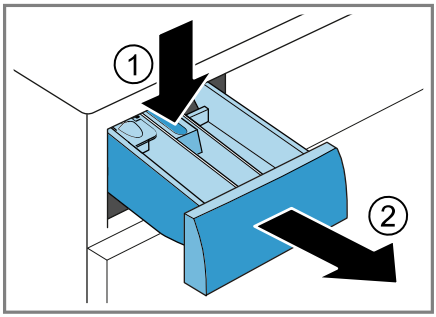

3. Wyciągnąć wkład od dołu do góry.

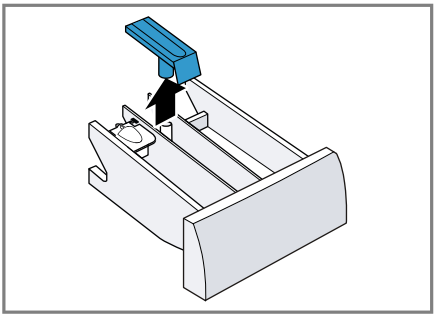

4. Szufladkę na środki piorące oraz wkład wyczyścić wodą i szczoteczką, następnie wysuszyć.

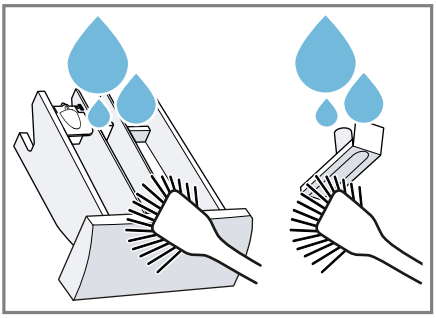

5. Włożyć wkład na miejsce i zatrzasnąć.

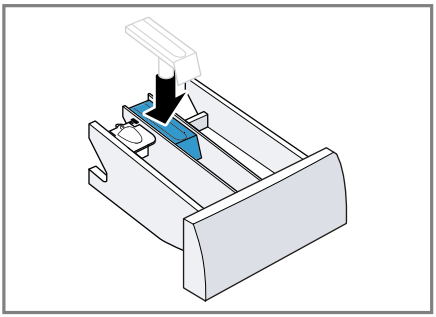

6. Wyczyścić otwór na szufladkę na środki piorące.

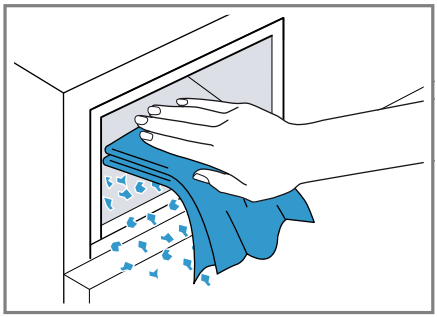

7. Wsunąć dozownik detergentu.

17.3 Czyszczenie pompy wody

Regularnie czyścić pompę wody, minimum jednak raz w roku oraz w przypadku objawów usterek, np. zatorów lub odgłosów stukania.

Uwaga: Zeskanować kod QR, aby zobaczyć animację procesu.
Przed rozpoczęciem animacji należy przestrzegać poniższych instrukcji bezpieczeństwa.

Opróżnianie pompy wody

1. Zakręcić zawór wody.
2. Wyłączyć urządzenie. →*Strona 30*
3. Odłączyć wtyczkę urządzenia od sieci elektrycznej.Odłączyć wtyczkę urządzenia od sieci elektrycznej.

4. Otworzyć klapę konserwacyjną i zdjąć ją.

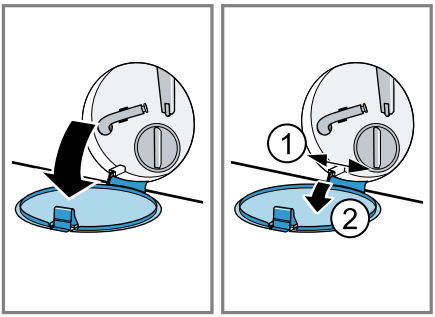

5. Wsunąć odpowiedni pojemnik pod otwór w celu spuszczenia roztworu środka piorącego.

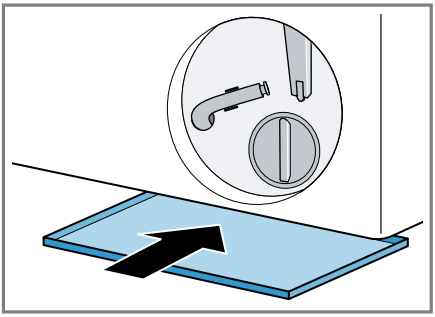

6. Zdjąć wąż spustowy z uchwytu.

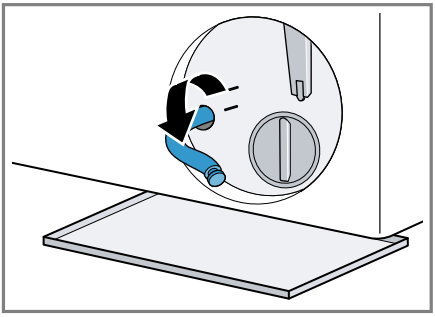

7. ⚠ **WAŻNE – Ryzyko oparzenia!**
   Roztwór środka piorącego jest gorący podczas prania w wysokich temperaturach.
   - ▸ Nie dotykać gorącego roztworu środka piorącego.

   Aby spuścić roztwór środka piorącego do naczynia, zdjąć zatyczkę.

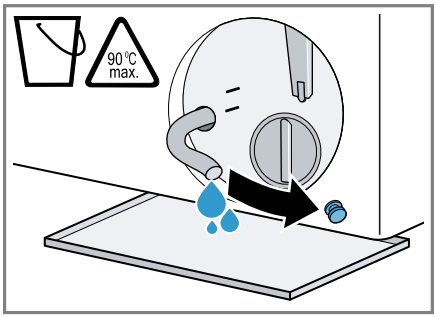

8. Po opróżnieniu należy wcisnąć zatyczkę.

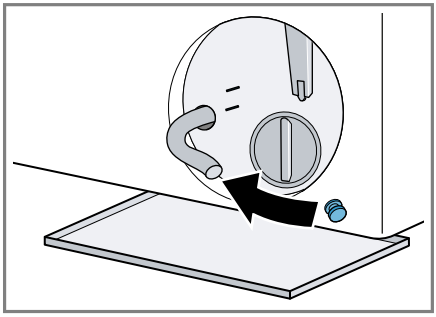

9. Zablokować wąż spustowy w uchwycie.

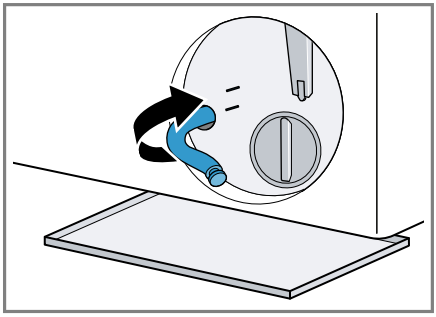

Czyszczenie pompy wody

Wymaganie: Pompa wody jest opróżniona. →*Strona 33*

1. Ponieważ w pompie wody mogą znajdować się resztki wody, należy

zachować ostrożność, odkręcając pokrywę pompy.

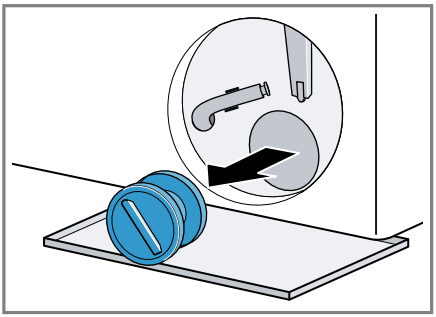

2. Wyczyścić wnętrze, gwint pokrywy oraz obudowę pompy.

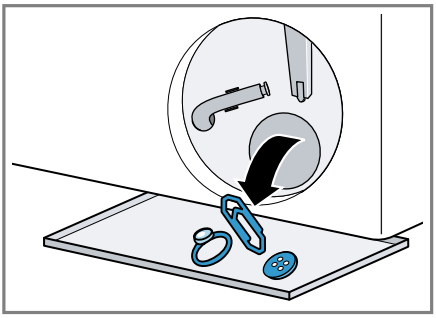

3. Założyć pokrywę pompy.

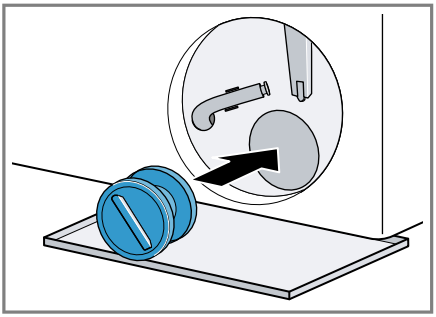

4. Przykręcić do oporu pokrywę pompy.

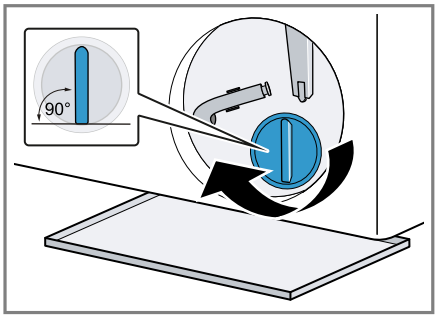

Uchwyt pokrywy pompy musi być ustawiony pionowo.

5. Opróżnić pojemnik z mydlinami.
6. Założyć i zamknąć klapę konserwacyjną.

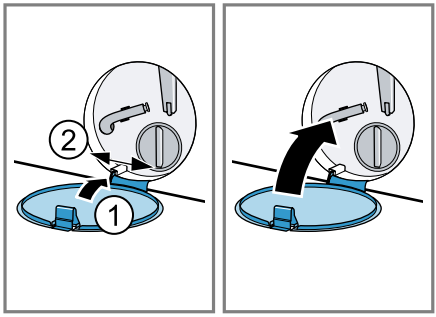

17.4 Czyszczenie kołnierza gumowego

Należy regularnie czyścić kołnierz gumowy.

1. Otworzyć drzwi. →*Strona 28*

2. Usunąć przypadkowe przedmioty i kłaczki znajdujące się w kołnierzu gumowym.

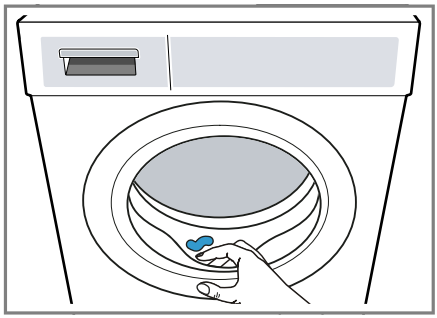

3. Wyczyścić zewnętrzną i wewnętrzną stronę gumowego kołnierza wilgotną ściereczką i wytrzeć do sucha.

18 Usuwanie usterek

Mniejsze usterki urządzenia można usuwać samodzielnie. Przed skontaktowaniem się z serwisem należy się zapoznać się z informacjami na temat samodzielnego usuwania usterek. Pozwoli to uniknąć niepotrzebnych kosztów.

⚠ OSTRZEŻENIE
Ryzyko porażenia prądem!
Nieprawidłowo przeprowadzone naprawy stanowią poważne zagrożenie.
- ▸ Nigdy nie należy modyfikować urządzenia ani jego funkcji pod względem technicznym.
- ▸ Naprawy urządzenia mogą być wykonywane wyłącznie przez wykwalifikowany personel.
- ▸ Do naprawy urządzenia należy używać wyłącznie oryginalnych części zamiennych.
- ▸ W przypadku uszkodzenia przewodu sieciowego tego urządzenia należy zlecić jego wymianę przez producenta, jego serwis lub przez odpowiednio wykwalifikowaną osobę, co jest koniecznym warunkiem wykluczenia zagrożeń.

Usterka	Przyczyna i rozwiązanie problemu
Wyświetlacz jest wygaszony i miga — (Start/ Pauza).	Tryb oszczędzania energii jest aktywny. ▸ Nacisnąć ▷II.
E:36 -10 / E:30 -80 / E:18 Woda po praniu nie jest odpompowywana.	Wąż odprowadzający wodę jest podłączony zbyt wysoko, zagięty, zakleszczony lub rozciągnięty w niedopuszczalny sposób. ▸ Sprawdzić instalację węża odprowadzającego wodę. →*Strona 14*

Usterka	Przyczyna i rozwiązanie problemu
E:36 -10 / E:30 -80 / E:18 Woda po praniu nie jest odpompowywana.	Rura odpływowa lub wąż odprowadzający wodę są zapchane. ▸ Wyczyścić rurę odpływową i wąż odprowadzający wodę.
	Pompa wody jest zablokowana lub pokrywa pompy nie jest prawidłowo zamontowana. ▸ Sprawdzić, czy pokrywa pompy jest prawidłowo zamontowana. →*Strona 33* ▸ Wyczyścić pompę wody. →*Strona 33*
	Ilość dozowanego środka piorącego jest zbyt duża. ▸ Przy następnym cyklu prania z takim samym załadunkiem zmniejszyć ilość środka piorącego.
E:36 -25 -26	Zapchana pompa wody. ▸ Wyczyścić pompę wody. →*Strona 33*
E:60 -2B / E:32 / H:32	Urządzenie przerwało wirowanie z powodu nierównomiernego rozłożenia prania. ▸ Ponownie rozmieścić pranie w bębnie.
E:30 -10 / H:95 / 🚰	Zawór wody jest zamknięty. ▸ Otworzyć zawór wody.
	Wąż doprowadzający wodę jest załamany lub przycięty. ▸ Skontrolować instalację węża doprowadzającego wodę. →*Strona 14*
	Filtry w dopływie wody są zapchane. ▸ Wyczyścić filtry w dopływie wody. Zeskanować kod QR, aby zobaczyć animację procesu.
	Ciśnienie wody jest zbyt niskie. ▸ Sprawdzić, czy ciśnienie wody w zaworze wody jest wystarczające.
	System pomiaru poziomu wody jest uszkodzony. Przy tym komunikacie o błędzie urządzenie rozpoczyna proces odpompowywania.

Usterka	Przyczyna i rozwiązanie problemu
E:30 -10 / H:95 / 🚰	**1.** Odczekać ok. 5 minut, aż proces odpompowywania zostanie zakończony. **2.** Ponownie uruchomić urządzenie. W razie potrzeby proces odpompowywania zostaje ponownie uruchomiony. **3.** Jeżeli usterka nadal występuje, wezwać serwis. → *Strona 44*
E:30 -20	Krytyczne zakłócenie działania. ▸ Zamknąć zawór wody. Przy tym komunikacie o błędzie urządzenie rozpoczyna proces odpompowywania. **1.** Odczekać ok. 5 minut, aż proces odpompowywania zostanie zakończony. **2.** Ponownie uruchomić urządzenie. W razie potrzeby proces odpompowywania zostaje ponownie uruchomiony. **3.** Jeżeli usterka nadal występuje, wezwać serwis. → *Strona 44*
	Ilość dozowanego środka piorącego jest zbyt duża. ▸ Przy następnym cyklu prania z takim samym załadunkiem zmniejszyć ilość środka piorącego.
	Doprowadzona została dodatkowa woda. ▸ W trakcie pracy nie dolewać wody do urządzenia.
Wszystkie pozostałe kody błędów.	Zakłócenie działania **1.** Ponownie uruchomić urządzenie. **2.** Jeśli usterka wystąpi ponownie, odłączyć urządzenie od zasilania na co najmniej 30 sekund. Wyciągnąć wtyczkę przewodu zasilającego lub wyłączyć bezpiecznik w skrzynce bezpiecznikowej. **3.** Jeżeli usterka nadal występuje, wezwać serwis. → *Strona 44* Podać serwisowi dokładną treść komunikatu o błędzie. Jeśli to możliwe, udokumentować usterkę za pomocą zdjęć i filmów.
Nasilone powstawanie piany.	Ilość dozowanego środka piorącego jest zbyt duża. ▸ Wymieszać jedną łyżkę stołową płynu do płukania tkanin z 0,5 l wody i wlać mieszankę do przegródki II (nie stosować w przypadku odzieży wierzchniej, sportowej i puchowej). ▸ Przy następnym cyklu prania z takim samym załadunkiem zmniejszyć ilość środka piorącego.

Usterka	Przyczyna i rozwiązanie problemu
Miga ⓒ.	Drzwi nie są całkowicie zamknięte. **1.** Upewnić się, że w drzwiach urządzenia nie zostało przytrzaśnięte pranie. **2.** Zamknąć drzwi.
ⓒ	Wymagane jest czyszczenie bębna. ▸ Wyczyścić bęben. →*Strona 32*
"Hot" i bęben obraca się.	To nie usterka. Proces chłodzenia jest aktywny. Nie jest konieczna żadna czynność. **Uwaga:** Nie należy zmieniać programu podczas trwania procesu chłodzenia. Proces chłodzenia trwa do 10 minut.
Program nie włącza się.	Zabezpieczenie przed dziećmi jest aktywowane. ▸ Dezaktywować zabezpieczenie przed dziećmi. →*Strona 31*
	ⓒ jest aktywowany. ▸ Sprawdzić, czy aktywowano ⓒ. →*Strona 21*
Program został zatrzymany lub przerwany, ale nie można otworzyć drzwi.	Temperatura jest zbyt wysoka. ▸ Uruchomić program **Płukanie** lub poczekać, aż temperatura spadnie.
	Poziom wody jest zbyt wysoki. ▸ Włączyć program **Wirowanie** lub odpowiedni program w celu odpompowania. →*Strona 22*
Drzwi nie można otworzyć w przypadku awarii zasilania.	Drzwi są zablokowane. ▸ Otworzyć drzwi poprzez odblokowanie awaryjne. →*Strona 43*
Bęben szarpie po uruchomieniu programu.	To nie usterka. Uruchomiony został wewnętrzny test silnika. Nie jest konieczne żadne działanie.
Bęben obraca się, ale urządzenie nie pobiera wody.	To nie usterka. Rozpoznawanie załadunku jest aktywne przez maksymalnie 2 minuty. Nie jest konieczne żadne działanie.
Woda w bębnie pralki nie jest widoczna.	To nie usterka. Poziom wody poniżej okienka drzwi. Nie jest konieczne żadne działanie.
Kilkukrotne próby rozpoczęcia wirowania.	To nie usterka. Urządzenie podejmuje próby wyrównania wyważenia poprzez wielokrotne rozmieszczanie prania. Nie jest konieczne żadne działanie.
Wibracje i przemieszczanie się i głośne działanie urządzenia podczas wirowania.	Urządzenie nie jest prawidłowo wypoziomowane. ▸ Wypoziomować urządzenie. →*Strona 15*

Usterka	Przyczyna i rozwiązanie problemu
Wibracje i przemieszczanie się i głośne działanie urządzenia podczas wirowania.	Nóżki urządzenia nie są stabilnie zamocowane. ▸ Zamocować nóżki urządzenia. →*Strona 15*
	Nie usunięto zabezpieczeń transportowych. ▸ Usunąć zabezpieczenia transportowe.
Urządzenie nie osiąga dużej prędkości wirowania.	🖷 jest aktywowany. ▸ Wybierz program odpowiedni dla rodzaju tkaniny. →*Strona 22*
	Urządzenie podejmuje próby wyrównania wyważenia, redukując prędkość wirowania. Nie jest konieczne żadne działanie.
Czas trwania programu zmienia się w trakcie procesu prania.	To nie usterka. Przebieg programu jest optymalizowany elektronicznie, włączany jest dodatkowy cykl płukania z powodu nasilonego powstawania piany lub podejmowane są próby wyrównania wyważenia . Nie jest konieczne żadne działanie.
Za długi czas suszenia.	Temperatura otoczenia przekracza 30°C. ▸ Upewnić się, że temperatura otoczenia ma wartość poniżej 30°C.
	W miejscu instalacji urządzenia nie ma wystarczającej cyrkulacji powietrza. ▸ Wywietrzyć miejsce, w którym ustawione jest urządzenie.
	W bębnie zebrały się kłaczki. ▸ Uruchomić program **Bawełna 90°** bez prania i środka piorącego.
Dopływ wody podczas fazy suszenia.	To nie usterka. Faza suszenia wymaga wody. Nie jest konieczne żadne działanie.
Wirowanie podczas fazy suszenia.	To nie usterka. Termowirowanie jest aktywne. Nie jest konieczne żadne działanie.
Odgłosy szumienia, syczenia, wibrowania lub zasysania.	To nie usterka. Woda jest spłukiwana do bębna, aktywny jest wentylator procesowy lub wypompowywana jest woda po praniu. Nie jest konieczne żadne działanie.
Odgłosy stukania, grzechotanie w pompie wody.	W pompie wody znajduje się ciało obce. ▸ Wyczyścić pompę wody. →*Strona 33*
Na praniu widoczne są pozostałości środka piorącego.	Środki piorące mogą zawierać substancje nierozpuszczalne w wodzie, które osadzają się na praniu. ▸ Uruchomić program **Płukanie** lub wyszczotkować pranie po suszeniu.

Usterka	Przyczyna i rozwiązanie problemu
Kłaczki na praniu.	W bębnie zebrały się kłaczki. ▸ Uruchomić program **Bawełna 90°** bez prania i środka piorącego.
Pranie jest zbyt mokre po zakończeniu wirowania.	Ustawiona jest niska prędkość wirowania. ▸ Uruchomić program **Wirowanie**. ▸ Przy następnym cyklu prania ustawić wyższą prędkość wirowania.
	Urządzenie podejmuje próby wyrównania wyważenia, redukując prędkość wirowania. **1.** Ponownie rozmieścić pranie w bębnie. **2.** Uruchomić program **Wirowanie**.
	⩤ jest aktywowany. ▸ Ustawić odpowiedni program. →*Strona 22*
Pranie jest zbyt mokre.	Wybrany program jest nieodpowiedni dla danego rodzaju tekstyliów. ▸ Ustawić odpowiedni program w celu dosuszenia. →*Strona 22*
	Załadowano za dużo prania. ▸ Przestrzegać maksymalnej pojemności załadunkowej programów. →*Strona 22*
	Ciepła bielizna sprawia wrażenie bardziej wilgotnej niż jest w rzeczywistości. **1.** Bezpośrednio po zakończeniu suszenia wyjąć pranie z bębna. **2.** Rozciągnąć sztuki bielizny do ostygnięcia.
	Ustawiony cel suszenia jest nieodpowiedni. ▸ Zmienić cel suszenia. →*Strona 31*
	Zbyt mały załadunek. ▸ Ustawić odpowiedni program w celu dosuszenia. →*Strona 22*
	Pranie nie zostało dostatecznie odwirowane. ▸ Zawsze wybierać najwyższą możliwą prędkość wirowania dla danego programu prania.
Powstawanie zagnieceń.	Wybrany program jest nieodpowiedni dla danego rodzaju tekstyliów. ▸ Ustawić odpowiedni program. →*Strona 22*
	Ustawiona jest wysoka prędkość wirowania. ▸ Przy następnym cyklu prania ustawić niższą prędkość wirowania.

Usterka	Przyczyna i rozwiązanie problemu
Powstawanie zagnieceń.	Załadunek jest nieodpowiedni. ▸ Przestrzegać maksymalnej pojemności załadunkowej programów. →*Strona 22* ▸ Przygotować pranie. →*Strona 26*
	Po zakończeniu suszenia pranie leży zbyt długo w bębnie. **1.** Bezpośrednio po zakończeniu suszenia wyjąć pranie z bębna. **2.** Rozciągnąć sztuki bielizny do ostygnięcia.
	Syntetyki były suszone zbyt długo. ▸ Zmienić cel suszenia. →*Strona 31*
Z węża doprowadzającego wodę wycieka woda.	Wąż doprowadzający wodę jest nieprawidłowo podłączony lub uszkodzony. ▸ Skontrolować instalację węża doprowadzającego wodę. →*Strona 11* Jeśli wąż doprowadzający wodę jest uszkodzony, należy go wymienić.
Z węża odprowadzającego wodę wycieka woda.	Wąż odprowadzający wodę jest nieprawidłowo podłączony lub uszkodzony. ▸ Sprawdzić instalację węża odprowadzającego wodę. →*Strona 11* Jeśli wąż odprowadzający wodę jest uszkodzony, należy go wymienić.
Woda wycieka pod drzwiami.	Zanieczyszczenie drzwi lub tulei powoduje nieszczelność. ▸ Wyczyścić drzwi oraz kołnierz.
Środek piorący lub płyn do płukania tkanin kapie z kołnierza gumowego i gromadzi się na drzwiach urządzenia lub w załamaniach kołnierza gumowego.	W szufladce na środki piorące jest zbyt dużo środka piorącego lub płynu do płukania tkanin. ▸ Podczas dozowania należy przestrzegać oznaczeń w szufladce na środki piorące. →*Strona 29*
W przegródce ❀ znajdują się resztki wody.	Wkład przegródki ❀ jest zapchany. ▸ Wyczyścić szufladkę na środki piorące. →*Strona 32*
Płyn do płukania tkanin pozostaje w dozowniku detergentu.	Płukanie w płynie zmiękczającym nie jest przewidziane dla wybranego programu. ▸ Sprawdzić, czy w przypadku wybranego programu przewidziano płukanie w płynie zmiękczającym. →*Strona 22*

Usterka	Przyczyna i rozwiązanie problemu
W urządzeniu wyczuwalne są nieprzyjemne zapachy.	Wilgoć i pozostałości środków piorących mogą sprzyjać rozwojowi bakterii. ▸ Wyczyścić bęben. →*Strona 32* ▸ Gdy urządzenie nie jest używane, drzwi i szufladkę na środki piorące pozostawić otwarte, aby pozostała wody mogła odparować.

18.1 Odblokowanie awaryjne

Odblokowanie drzwi

Wymaganie: Pompa wody jest opróżniona. →*Strona 33*

1. **UWAGA –** Wyciekająca woda może spowodować szkody materialne.
   ▸ Nie otwierać drzwi, dopóki w okienku widoczna jest woda.

   Pociągnąć odblokowanie awaryjne w dół przy pomocy narzędzia i puścić.

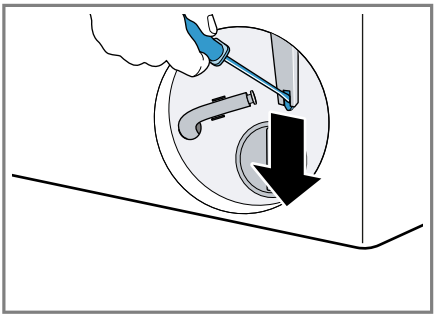

✔ Zamek drzwi jest odblokowany.

2. Założyć pokrywę serwisową i zatrzasnąć.
3. Zamknąć klapę konserwacyjną.

19 Transport, przechowywanie i utylizacja

19.1 Demontaż urządzenia

1. Zakręcić zawór wody.
2. Opróżnianie węża doprowadzającego wodę.
3. Wyłączyć urządzenie. →*Strona 30*
4. Wyciągnąć wtyczkę urządzenia.
5. Spuścić wodę z pralki.
   → *"Czyszczenie pompy wody", Strona 33*
6. Odłączyć węże.

19.2 Montaż zabezpieczeń transportowych

Aby uniknąć uszkodzeń transportowych, należy przed transportem zabezpieczyć urządzenie za pomocą blokad transportowych.

1. Usunąć 4 zaślepki śrubokrętem.

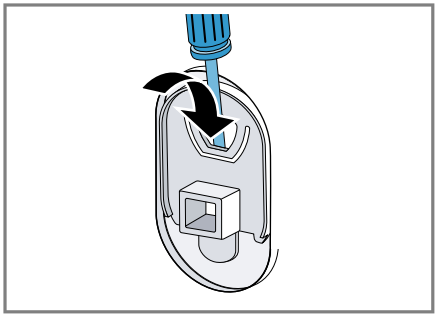

   Przechować zaślepki.

2. Zamontować 4 blokady transportowe.

19.3 Ponowne uruchomienie urządzenia

▸ Więcej informacji, patrz Ustawianie i podłączanie →*Strona 11* oraz Uruchamianie cyklu prania bez tekstyliów →*Strona 16*.

19.4 Utylizacja zużytego urządzenia

Przyjazna dla środowiska utylizacja urządzenia pozwala odzyskać wartościowe surowce.

⚠ OSTRZEŻENIE

Ryzyko uszczerbku na zdrowiu!

Dzieci mogą się zamknąć w urządzeniu i narazić się na śmiertelne niebezpieczeństwo.

- ▸ Nie ustawiać urządzenia za drzwiami, które mogą uniemożliwiać lub utrudniać otwieranie drzwiczek urządzenia.
- ▸ Odłączyć wtyczkę przewodu sieciowego zużytego urządzenia od gniazda sieciowego, a następnie przeciąć przewód sieciowy i zniszczyć zamek drzwi urządzenia, uniemożliwiając ich zamknięcie.

1. Odłączyć wtyczkę przewodu sieciowego od gniazda sieciowego.
2. Przeciąć przewód sieciowy.
3. Urządzenie utylizować zgodnie z przepisami o ochronie środowiska naturalnego.
   Informacje o aktualnych możliwościach utylizacji można uzyskać od sprzedawcy lub w urzędzie miasta lub gminy.



To urządzenie jest oznaczone zgodnie z Dyrektywą Europejską 2012/09/UE oraz polską Ustawą z dnia 29 lipca 2005r. „O zużytym sprzęcie elektrycznym i elektronicznym" (Dz.U. z 2005 r. Nr 180, poz. 1495) symbolem przekreślonego kontenera na odpady. Takie oznakowanie informuje, że sprzęt ten, po okresie jego użytkowania nie może być umieszczany łącznie z innymi odpadami pochodzącymi z gospodarstwa domowego. Użytkownik jest zobowiązany do oddania go prowadzącym zbieranie zużytego sprzętu elektrycznego i elektronicznego. Prowadzący zbieranie, w tym lokalne punkty zbiórki, sklepy oraz gminne jednostka, tworzą odpowiedni system umożliwiający oddanie tego sprzętu. Właściwe postępowanie ze zużytym sprzętem elektrycznym i elektronicznym przyczynia się do uniknięcia szkodliwych dla zdrowia ludzi i środowiska naturalnego konsekwencji, wynikających z obecności składników niebezpiecznych oraz niewłaściwego składowania i przetwarzania takiego sprzętu.

20 Serwis

Istotne z punktu widzenia funkcjonalności oryginalne części zamienne zgodne z odpowiednim zarządzeniem w sprawie ekoprojektu dostępne są w naszym serwisie przez okres co najmniej 10 lat od daty wprowadzenia urządzenia na rynek na terenie Europejskiego Obszaru Gospodarczego.

Uwaga: W ramach warunków gwarancji producenckiej usługi serwisu są nieodpłatne.

Dokładne informacje na temat okresu i warunków gwarancji w danym kraju można uzyskać, korzystając z kodu

QR na załączonym dokumencie dotyczącym kontaktów serwisowych i warunków gwarancji, od pracowników naszego serwisu, od sprzedawcy lub znaleźć na naszej stronie internetowej.
Kontaktując się z serwisem należy podać numer produktu (E-Nr.) i numer fabryczny (FD) urządzenia.
Dane kontaktowe obsługi klienta można znaleźć za pomocą kodu QR w załączonym dokumencie dotyczącym kontaktów serwisowych i warunków gwarancji lub na naszej stronie internetowej.

20.1 Numer produktu (E-Nr) i numer fabryczny (FD)

Numer produktu (E-Nr) i numer fabryczny (FD) znajdują się na tabliczce znamionowej urządzenia.

Tabliczka znamionowa znajduje się zależnie od modelu:
- na wewnętrznej stronie drzwi.
- na wewnętrznej stronie klapy konserwacyjnej.
- na tylnej stronie urządzenia.

Dane urządzenia i numer telefonu serwisu można zanotować oddzielnie, aby zapewnić sobie do nich szybki dostęp.

21 Parametry zużycia

Następujące informacje podane zostały zgodnie z dyrektywą Ekodesign UE. Podane wartości dla innych programów jako **Eco 40-60** są jedynie punktem odniesienia i zostały określone na podstawie obowiązujących norm EN60456 i EN62512.

Program	**Załadunek (kg)**	**Czas trwania programu (h:min)** [1]	**Zużycie energii (kWh/cykl)** [1]	**Zużycie wody (l/cykl)** [1]	**Maksymalna temperatura (°C) 5 min** [1]	**Prędkość obrotowa wirowania (w obr./min)** [1]	**Wilgotność resztkowa (%)** [1]
Eco 40-60 [2]	9,0	3:44	1,120	63,0	43	1400	53,00
Eco 40-60 [2]	4,5	2:49	0,440	44,0	31	1400	53,00
Eco 40-60 [2]	2,5	2:34	0,180	33	23	1400	53,00
Eco 40-60 + ☼ + ⊞ [2]	5,0	7:30	3,900	90,0	37	-	-0,1

[1] Wartości rzeczywiste mogą odbiegać od podanych w zależności od ciśnienia wody, twardości wody i temperatury wody na wlocie, temperatury otoczenia, rodzaju, ilości zabrudzeń prania, używanego środka czyszczącego, wahań zasilania prądem i wybranych funkcji dodatkowych.

[2] Program kontrolny zgodnie z dyrektywą UE Ekodesign i dyrektywą UE o etykietach energetycznych do eksploatacji z zimną wodą (15°C).

Program	Załadunek (kg)	Czas trwania programu (h:min) [1]	Zużycie energii (kWh/cykl) [1]	Zużycie wody (l/cykl) [1]	Maksymalna temperatura (°C) 5 min [1]	Prędkość obrotowa wirowania (w obr./min) [1]	Wilgotność resztkowa (%) [1]
Eco 40-60 + ☼ + ⊞ [2]	2,5	5:10	2,200	50,0	34	-	-0,1
Bawełna 20 °C	9,0	3:55	0,400	95,0	22	1400	50,00
Bawełna 40 °C	9,0	3:55	1,200	95,0	41	1400	50,00
Bawełna 60 °C	9,0	3:40	1,500	95,0	49	1400	50,00
Bawełna 40 °C + ⊔	9,0	4:14	1,300	105,0	41	1400	50,00
Syntetyki 40 °C	4,0	2:35	0,800	70,0	42	1400	30,00
Mix 40 °C	4,0	1:10	0,650	48,0	39	1400	55,00
Wełna 30 °C	2,0	0:41	0,200	42,0	23	800	30,00

22 Dane techniczne

Wysokość urządzenia	84,8 cm
Szerokość urządzenia	59,8 cm
Głębokość urządzenia	59,0 cm
Głębokość urządzenia z zamkniętymi drzwiami	64,9 cm
Głębokość urządzenia z otwartymi drzwiami	106,3 cm
Masa	71,6 kg
Maksymalny wsad	9,0 kg
Napięcie sieciowe	220-240 V, 50 Hz

[1] Wartości rzeczywiste mogą odbiegać od podanych w zależności od ciśnienia wody, twardości wody i temperatury wody na wlocie, temperatury otoczenia, rodzaju, ilości zabrudzeń prania, używanego środka czyszczącego, wahań zasilania prądem i wybranych funkcji dodatkowych.

[2] Program kontrolny zgodnie z dyrektywą UE Ekodesign i dyrektywą UE o etykietach energetycznych do eksploatacji z zimną wodą (15°C).

⎓ Minimalna wartość zabezpieczenia instalacji	10 A
Moc znamionowa	1900-2300 W
Pobór mocy	▪ Tryb wyłączenia: 0,50 W ▪ Urządzenie nie jest wyłączone: 0,50 W
Ciśnienie wody	▪ Co najmniej: 100 kPa (1 bar) ▪ Maksymalnie: 1000 kPa (10 bar)
Długość węża doprowadzającego wodę	150 cm
Długość węża odprowadzającego wodę	150 cm
Długość przewodu zasilającego	210 cm

Więcej informacji na temat posiadanego modelu można znaleźć w Internecie na *https://eprel.ec.europa.eu/qr/1251966*[1]. Ten adres internetowy zawiera link do oficjalnej unijnej bazy danych produktów EPREL.

[1] Dotyczy tyko krajów Europejskiego Obszaru Gospodarczego



Thank you for buying a Bosch Home Appliance!

Register your new device on MyBosch now and profit directly from:

- **Expert tips & tricks for your appliance**
- **Warranty extension options**
- **Discounts for accessories & spare-parts**
- **Digital manual and all appliance data at hand**
- **Easy access to Bosch Home Appliances Service**

Free and easy registration – also on mobile phones:
www.bosch-home.com/welcome



Looking for help? You'll find it here.

Expert advice for your Bosch home appliances, help with problems or a repair from Bosch experts.
Find out everything about the many ways Bosch can support you:
www.bosch-home.com/service
Contact data of all countries are listed in the attached service directory.

BSH Hausgeräte GmbH
Carl-Wery-Straße 34
81739 München, GERMANY
www.bosch-home.com

A Bosch Company

9001685855 (050722)
pl