Electrolux

electrolux.com/register

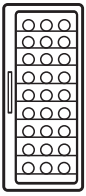

KBW6H

KBW6T

KBW6X

KA მომხმარებლის სახელმძღვანელო | **ღვინის სათავსო** 2

RU Инструкция по эксплуатации | **Винный шкаф** 17

UK Інструкція | **Шафа для вина** 31

კეთილი იყოს თქვენი მობრძანება Electrolux-ში! მადლობას გიხდით ჩვენი დანადგარის არჩევისათვის.

მიიღოთ მოხმარების შესახებ რჩევები, ბროშურები, პრობლემის დროს დახმარება, სერვისისა და შეკეთების შესახებ ინფორმაცია:
www.electrolux.com/support

ექვემდებარება შეცვლას წინასწარი გაფრთხილების გარეშე.

შინაარსი

1. უსაფრთხოების ინფორმაცია..... 2
2. უსაფრთხოების ინსტრუქციები.....4
3. პროდუქტის აღწერა.....7
4. მონტაჟი..... 7
5. მუშაობა.....8
6. ყოველდღიური გამოყენება.....9
7. მოვლა და დასუფთავება.....11
8. პრობლემის აღმოფხვრა.....12
9. ხმაურები.....15
10. ტექნიკური მონაცემები.....15
11. ინფორმაცია ტესტირების დაწესებულებებისთვის 15
12. გარემოსდაცვითი საკითხები..... 16

1. ⚠ უსაფრთხოების ინფორმაცია

მოწყობილობის დამონტაჟებამდე და მოხმარებამდე, ყურადღებით წაიკითხეთ მოწოდებულ ინსტრუქციებს. მწარმოებელი პასუხისმგებელი არ არის არასწორი მონტაჟის ან მოხმარების დროს მიყენებულ რაიმე სახის ზიანზე. ყოველთვის იქონიეთ ინსტრუქციები უსაფრთხო და ხელმისაწვდომ ადგილზე მომავალი გამოყენებისთვის.

1.1 ბავშვებისა და დაუცველი ადამიანების უსაფრთხოება

- ამ მოწყობილობის გამოყენება შეუძლიათ ბავშვებს 8 წლის ასაკიდან და შეზღუდული ფიზიკური, გრძნობითი ან მენტალური შესაძლებლობის მქონე ან გამოუცდელ პიროვნებებს, თუ მათ მიეცემათ მითითებები მოწყობილობის გამოყენებასთან დაკავშრებით უსაფრთხო გზით და გაიაზრებენ

დაკავშირებულ საფრთხეებს. სათანადო ინსტრუქტაჟის მიღების შემდეგ, 3-დან 8 წლამდე ასაკის ბავშვებისთვის და პირებისთვის, რომლებსაც აქვთ ფართოდ გავრცელებული და კომპლექსური შეზღუდული შესაძლებლობები, ნებადართულია მოწყობილობის ჩატვირთვა და გადმოტვირთვა. 3 წელზე ნაკლები ასაკის ბავშვები ინახება მოწყობილობიდან, თუ უწყვეტი ზედამხედველობა არ იქნება.

- ბავშვები უნდა იყვნენ ზედამხედველობის ქვეშ, რომ არ ითამაშონ მოწყობილობით.
- ბავშვებმა არ უნდა დაასუფთაონ და მოიხმარონ მოწყობილობა უფროსების ზედამხედველობის გარეშე.
- იქონიეთ შეფუთვა ბავშვებისგან მოშორებით და განკარგეთ იგი სათანადოდ.

1.2 ზოგადი უსაფრთხოება

- ეს მოწყობილობა მხოლოდ ღვინის შესანახად არის განკუთვნილი.
- ეს მოწყობილობა განკუთვნილია ერთი ოჯახის მიერ შინ გამოსაყენებლად დახურულ სივრცეში.
- ეს მოწყობილობა შეიძლება გამოიყენებოდეს ოფისებში, სასტუმროს ნომრებში, B&B-ს ნომრებში, საოჯახო ფერმის ტიპის სასტუმროებსა და სხვა მსგავს საცხოვრებლებში, სადაც ასეთი გამოყენება არ სცდება (საშუალო) საყოფაცხოვრებო მოხმარების დონეებს.
- გაფრთხილება: გქონდეთ ღია სავენტილაციო ღიობები მოწყობილობის დახურულ სივრცეში ან ჩაშენებულ სტრუქტურაში, ისე რომ ისინი არ იყოს დაბლოკილი.
- გაფრთხილება: გამოიყენეთ მხოლოდ მწარმოებლის მიერ რეკომენდებული მექანიკური მოწყობილობები ან სხვა საშუალებები დნობის პროცესის დასაჩქარებლად.
- გაფრთხილება: არ დააზიანოთ მაგრილებელი წრედი.
- გაფრთხილება: არ გამოიყენოთ ელექტრული ხელსაწყოები მოწყობილობის საკვების შესანახ

განყოფილებებში, გარდა იმ ხელსაწყოებისა, რომლებიც რეკომენდებულია მწარმოებლის მიერ.
- არ გამოიყენოთ წყლის სპრეი და ორთქლი მოწყობილობის გასაწმენდად.
- გაწმინდეთ მოწყობილობა რბილი სველი ტილოთი. გამოიყენეთ მხოლოდ ნეიტრალური სარეცხი საშუალებები. არ გამოიყენოთ აბრაზიული პროდუქტები, აბრაზიული საწმენდი ბალიშები, გამხსნელები ან რკინის ნივთები.
- თუ მოწყობილობას დიდი ხნის განმავლობაში ცარიელს დატოვებთ, გათიშეთ ის, გაადნეთ, გაწმინდეთ, გაამშრალეთ და დატოვეთ კარი ღია, რათა მოწყობილობაში არ დაგროვდეს ობი.
- არ შეინახოთ ფეთქებადი ნივთიერებები, როგორიცაა აეროზოლიანი ქილები აალებად საწვავთან ერთად მოცემულ მოწყობილობაში.
- თუ კვების სადენი დაზიანებულია, მისი შეცვლა უნდა მოხდეს მწარმოებლის, მისი ავტორიზებული სერვის ცენტრის ან მსგავსი კვალიფიკაციის მქონე პირების მიერ, რათა თავიდან იქნას აცილებული ელექტრობასთან დაკავშირებული საფრთხე.

2. უსაფრთხოების ინსტრუქციები

2.1 მონტაჟი

⚠ **გარფთხილება!**

ეს მოწყობილობა მხოლოდ კვალიფიცირებულმა სპეციალისტმა უნდა დააყენოს.

- მოხსენით ყველა შეფუთვა.
- არ დაამონტაჟოთ და არ გამოიყენოთ დაზიანებული მოწყობილობა.
- გაეცანით ცალკეულ ინსტრუქციებს მოწყობილობის ინსტალაციისა ჩვენს ვებგვერდზე.
- ყოველთვის იყავით ფრთხილად მოწყობილობის გადატანისას, რადგან მძიმეა. ყოველთვის გამოიყენეთ დამცავი ხელთათმანები და თანდართული ფეხსაცმელი.
- დარწმუნდით, რომ მოწყობილობაში ჰაერი მოძრაობს.
- პირველი მონტაჟის, დაელოდეთ მინიმუმ 4 საათი დენის წყაროსთან შეერთებამდე. ეს ზეთის ნაკადს უკან კომპრესორში ჩადენის საშუალებას მისცემს.
- მოწყობილობაზე ნებისმიერი ოპერაციების შესრულებამდე , ამოიღეთ შტეკერი როზეტიდან.
- არ დაამონტაჟოთ მოწყობილობა რადიატორებთან ან ქურებთან, ღუმელებთან ან ღუმელის სახურავებთან, თუ სხვაგვარად არ არის მითითებული მონტაჟის ინსტრუქციაში.
- მოარიდეთ მოწყობილობა წვიმას.

- არ დაამონტაჟოთ მოწყობილობა მზის პირდაპირი სხივების ზემოქმედების ქვეშ.
- არ დაამონტაჟოთ ეს მოწყობილობა ძალიან ნესტიან ან ცივ ადგილებში.
- მოწყობილობის გადაადგილებისას, აწიეთ წინა კიდიდან, რათა იატაკი არ გაიკაწროს.

2.2 ელექტრო კავშირი

⚠ **გარფთხილება!**

ხანძრისა და დენის დარტყმის რისკი.

⚠ **გარფთხილება!**

მოწყობილობის პოზიციაში დაყენებისას, დარწმუნდით, რომ კვების კაბელი არ გაიჭედოს ან არ დაზიანდეს.

⚠ **გარფთხილება!**

არ გამოიყენოთ მარავალშესაერთებლიანი გადამყვანები და დამაგრძელებლები.

- დარწმუნდით, რომ სპეციფიკაციის იარლიყზე მითითებული პარამეტრები თავსებადია ძირითადი დენის წყაროს ელექტრო სპეციფიკაციებთან.
- მოწყობილობა უნდა იქნას დამიწებული.
- ყოველთვის გამოიყენეთ სწორად დაყენებული დარტყმაგამძლე ბუდე.
- თუ სახლის დენის როზეტი დამიწებული არ არის, შეაერთეთ მოწყობილობა ცალკე დამიწებასთან მიმდინარე რეგულაციების შესაბამისად, კვალიფიცირებულ ელექტრიკოსთან კონსულტაციის საფუძველზე.
- დარწმუნდით, რომ არ აზიანებთ ელექტრულ კომპონენტებს (მაგ. კვების შტეკერს, კვების კაბელს, კომპრესორს). ელექტრული კომპონენტების გამოსაცვლელად დაუკავშირდით უფლებამოსილ სერვის ცენტრს ან ელექტრიკოსს.
- კვების კაბელი შტეკერთან შედარებით ქვემოთ უნდა რჩებოდეს.
- შტეფსელი როზეტთან დააკავშირეთ მხოლოდ მონტაჟის ბოლოს. დარწმუნდით, რომ როზეტთან წვდომა არის დამონტაჟების შემდეგ.
- არ მოქაჩოთ კაბელს მოწყობილობის გამოსართავად. ყოველთვის გამოსწიეთ შტეფსელი.

2.3 გამოყენება

⚠ **გარფთხილება!**

დაზიანების, დაწვის და დენის დარტყმის ან ხანძრის რისკი.

მოწყობილობა შეიცავს აალებად აირ იზობუტანს (R600a), რომელიც არის ბუნებრივი აირი გარემოზე ინტენსიური ზემოქმედებით. გამოიჩინეთ სიფრთხილე, რათა არა დააზიანოთ იზობუტანის შემცველი მაგრილებელი წრედი.

- არ შეცვალოთ ამ მოწყობილობის სპეციფიკაცია.
- მოცემული მოწყობილობა გამოყენებული უნდა იყოს ოთახის ტემპერატურაზე 16°C - 38°C დიაპაზონში. მოწყობილობის გამართული მუშაობა გარანტირებულია მითითებული ტემპერატურული დიაპაზონის დაცვის შემთხვევაში.
- არ მოათავსოთ ელექტრული ხელსაწყოები (მაგ. ნაყინის დასამზადებელი აპარატები) მოწყობილობაში, გარდა იმ შემთხვევისა, თუ ისინი დასაშვებად მიიჩნევა მწარმოებლის მიერ.
- მაგრილებელ წრედში დაზიანების შემთხვევაში, დარწმუნდით, რომ ოთახში არ იყოს ალი და აალების წყაროები. გაანიავეთ ოთახი.
- არ დაუშვათ საგნების შეხება მოწყობილობის პლასტმასის ნაწილებთან.
- არ შეინახოთ აალებადი აირი და სითხე მოწყობილობაში.
- არ დადოთ აალებადი პროდუქტი, ან სველი საგნები აალებად პროდუქტებთან ერთად მოწყობილობაში, მოწყობილობაზე ან მასთან ახლოს.
- არ შეეხოთ კომპრესორს ან კონდენსატორს. ისინი ცხელია.

- არ დაუშვათ საკვების შეხება მოწყობილობის განყოფილებების შიდა კედლებთან.

2.4 მოვლა და დასუფთავება

⚠ **გარფთხილება!**

დაზიანებისა ან მოწყობილობის გაფუჭების რისკი.

- ნებისმიერი მოვლის ოპერაციამდე, გათიშეთ მოწყობილობა და გამორთეთ შტეკერი როზეტიდან.
- მოცემული მოწყობილობა შეიცავს ნახშირწყალბადებს გამაგრილებელ ბლოკში. ტექმომსახურება და ბლოკის ხელახლა დამუხტვა უნდა აწარმოოს მხოლოდ კვალიფიციულმა პირმა.

2.5 სერვისი

- მოწყობილობის შესაკეთებლად დაუკავშირდით ავტორიზებულ სერვის ცენტრს. გამოიყენეთ მხოლოდ ორიგინალი სათადარიგო ნაწილები.
- გაითვალისწინეთ, რომ თვით-შეკეთებას ან არაპროფესიონალურ რემონტს შეუძლია საფრთხის შემცველი შედეგების განპირობება და შესაძლოა გააუქმოს გარანტია.
- შემდეგი სათადარიგო ნაწილები ხელმისაწვდომი იქნება მოდელის გამოშვების შეწყვეტიდან 7 წლის განმავლობაში: თერმოსტატები, ტემპერატურის სენსორები, ნაბეჭდი პლატები, სინათლის წყაროები, კარის სახელურები, კარის ანჯამები, ლანგრები და კონტეინერები. კარის მამჭიდროებელი შუასადებები ხელმისაწვდომი იქნება მოდელის გამოშვების შეწყვეტიდან 10 წლის განმავლობაში. თქვენს ქვეყანაში ეს პერიოდი შეიძლება უფრო ხანგრძლივი იყოს. დამატებითი ინფორმაციის მისაღებად ეწვიეთ ჩვენს ვებ-საიტს.
- გთხოვთ გაითვალისწინეთ, რომ ზოგიერთი მათგანი მხოლოდ ხელმისაწვდომია პროფესიონალ შემკეთებელთან და რომ ყველა სათადარიგო ნაწილი ყველა შესაბამისი მოდელისათვის არ არის განკუთვნილი.

2.6 განკარგვა

⚠ **გარფთხილება!**

დაზიანებისა ან დახუთვის რისკი.

- გამორთეთ მოწყობილობა დენის მთავარი წყაროდან.
- მოჭერით კვების კაბელი და გადააგდეთ.
- მოაცილეთ კარი, იმისთვის, რომ მოწყობილობაში არ მოხდეს ბავშვების ან შინაური ცხოველების ჩაკეტვა.
- მოცემული მოწყობილობის მაგრილებელი აგენტის წრედი და საიზოლაციო მასალა ოზონ-მეგობრულია.
- თბოსაიზოლაციო პენოპლასტი შეიცავს აალებად აირს. დაუკავშირდით თქვენს მუნიციპალურ უწყებას რათა მიიღოთ ინფორმაცია იმის შესახებ, თუ როგორ უნდა მოახდინოთ მოწყობილობის სწორი უტილიზაცია.
- არ დააზიანოთ მაგრილებელი ბლოკის ის ნაწილი, რომელიც ახლოსაა თბოგადამცემთან..

3. პროდუქტის აღწერა

3.1 პროდუქტის აღწერა

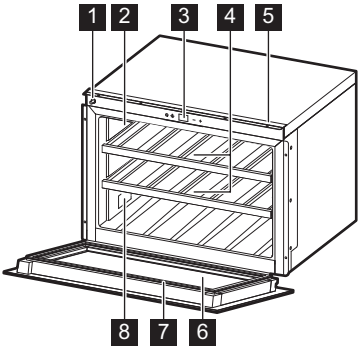

1 კარის გახსნის მექანიზმი
2 ტელესკოპური მიმმართველები
3 კონტროლის პანელი
4 თაროები
5 დამჭერი ზოლი
6 კარი
7 შუასადები
8 ქარხნული პასპორტი

4. მონტაჟი

⚠ **გარფთხილება!**
იხილეთ უსაფრთხოების თავები.

4.1 ზომები

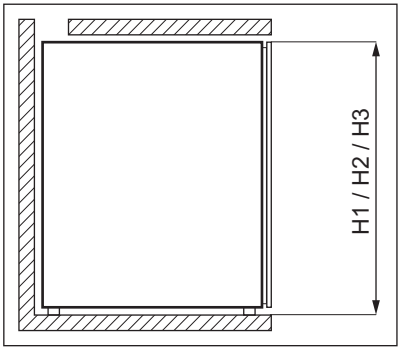

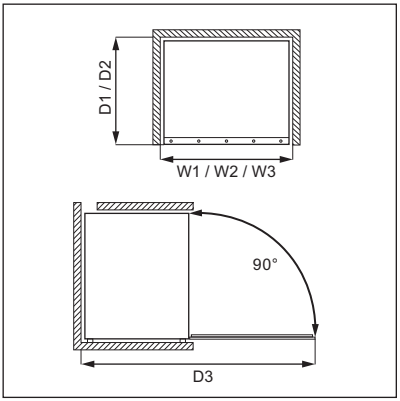

საერთო ზომები [1]

H1	მმ	456
W1	მმ	596
D1	მმ	581

[1] მოწყობილობის სიმაღლე, სიგანე და სიღრმე სახელურის გარეშე

საჭირო გამოსაყენებელი სივრცე [2]

H2	მმ	456
W2	მმ	596

D2	მმ	581

[2] მოწყობილობის სიმაღლე, სიგანე და სიღრმე სახელურის ჩათვლით, პლუს სივრცე, რომელიც საჭიროა მაგრილებელი აირის თავისუფალი ცირკულაციისათვის

საერთო საჭირო გამოსაყენებელი სივრცე [3]

H3	მმ	456
W3	მმ	596
D3	მმ	1018

[3] მოწყობილობის სიმაღლე, სიგანე და სიღრმე სახელურის ჩათვლით, პლუს სივრცე, რომელიც საჭიროა მაგრილებელი აირის თავისუფალი ცირკულაციისათვის, პლუს სივრცე, რომელიც საჭიროა კარის მინიმალურ კუთხემდე გასახსნელად, რომელიც იძლევა მთელი შიდა მოწყობილობის ამოღების საშუალებას

5. მუშაობა

5.1 კონტროლის პანელი

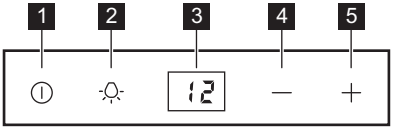

1 ღილაკი ჩართვა გამორთვა

2 სინათლის ღილაკი

3 დისპლეი

4 უფრო დაბალი ტემპერატურის ღილაკი

5 უფრო მაღალი ტემპერატურის ღილაკი

5.2 ჩართვა და გამორთვა

მოწყობილობის ჩასართავად/ გამოსართავად დაჭირეთ ჩართვა/ გამორთვის ღილაკს. ჩართვის შემდეგ, დისპლეიზე დაყენებული ტემპერატურა აისახება.

მოწყობილობის გამორთვისთვის, დაჭირეთ ჩართვა/გამორთვის ღილაკს და დაახლოებით 5 წამით არ აუშვათ.

5.3 ტემპერატურის რეგულირება

მოწყობილობის შიდა ტემპერატურა შეგიძლიათ დაარეგულიროთ 5°C-დან 20°C-მდე „უფრო დაბალი ტემპერატურა“ და „უფრო მაღალი ტემპერატურა“ ღილაკების გამოყენებით.

ელექტროენერგიის გათიშვის შემთხვევაში, მოწყობილობა ინახავს წინა ტემპერატურის პარამეტრს. ელექტროენერგიის მოწოდების აღდგენისას, ტემპერატურა უბრუნდება წინა დაყენებულ მნიშვნელობას.

5.4 სინათლის ღილაკი

კარის გაღებისას, LED განათება ჩაირთვება. კარის დახურვისას, LED განათება გამოირთვება.

კარის დახურვის შემდეგ LED განათების ჩართულ მდგომარეობაში დასატოვებლად:

1. გააღეთ კარი.
2. დაჭირეთ განათების ღილაკს.
3. დაკეტეთ კარი.

LED განათება ჩართული დარჩება. ნაგულისხმევ პარამეტრებზე დასაბრუნებლად კვლავ დაჭირეთ განათების ღილაკს.

5.5 დისპლეი

დისპლეიზე დაჩვენებია:

- დაყენებული ტემპერატურა.
- შეცდომის შეტყობინებები
- თუ არჩეულია დემო რეჟიმი
- თუ ჩართულია ღილაკების ბლოკირების რეჟიმი

5.6 ღილაკების ბლოკირების რეჟიმი

ღილაკების ბლოკირების რეჟიმის გასააქტიურებლად, 3 წამით, ერთდროულად დააჭირეთ „უფრო მაღალი ტემპერატურა“ და განათების ღილაკებს.

ეს რეჟიმი გამორიცხავს სხვა ღილაკებისა და ფუნქციების გამოყენებას. მოწყობილობა განაგრძობს მუშაობას ბოლო პარამეტრებით. ამ რეჟიმში ნებისმიერი ღილაკის დაჭერისას დისპლეიზე გამოჩნდება შეტყობინება "bl".

ღილაკების ბლოკირების რეჟიმის გასაუქმებლად, 3 წამით ერთდროულად დააჭირეთ „უფრო მაღალი ტემპერატურა“ და განათების ღილაკებს.

5.7 დემო-რეჟიმი

დემო რეჟიმი გამოფენებისა და შოურუმებისთვისაა განკუთვნილი.

ამ რეჟიმში, დისპლეი ჩართულია და შეგიძლიათ ტემპერატურის შეცვლა, თუმცა გაგრილების ძრავა გამორთულია.

დემო რეჟიმის გასააქტიურებლად ან გასაუქმებლად, 3 წამით ერთდროულად დააჭირეთ ღილაკებს „უფრო დაბალი ტემპერატურა“ და „უფრო მაღალი ტემპერატურა“. დისპლეიზე "ON" 5 წამით გამოჩნდება, შემდეგ ისევ ტემპერატურა გამოჩნდება.

დემო რეჟიმში, განათების ღილაკზე დაჭერით, კარის დახურვის შემდეგ, შეგიძლიათ შიდა LED განათება დატოვოთ ჩართული.

5.8 ღია კარის შესახებ გამაფრთხილებელი სიგნალი

თუ კარი ღია დარჩება 3 წუთის განმავლობაში, ხმოვანი სიგნალი 4-ჯერ გაისმის 1-წუთიანი ინტერვალებით. სიგნალი გაგრძელდება 30 წუთამდე, შემდეგ გაჩერდება და გამოჩნდება შეცდომა "E3". კარის დახურვა შეცდომას ავტომატურად გაანულებს. იხილეთ განყოფილება „შეცდომის კოდები“ თავში „პრობლემის აღმოფხვრა“.

6. ყოველდღიური გამოყენება

ⓘ

ეს მოწყობილობა განკუთვნილია მხოლოდ ღვინის შესანახად.

ⓘ

ღვინის სათავსო არის ის

განყოფილება მონიშნულია 🍷 სიმბოლოთი ქარხნულ ფირფიტაზე.

ⓘ

მოწყობილობის პირველად გამოყენებამდე, გარეცხეთ შიდა ნაწილი და ყველა შიდა აქსესუარი ნელთბილი წყლისა და ნეიტრალური საპნის გამოყენებით. შემდეგ კარგად გაამშრალეთ.

6.1 კარის გაღება

არსებობს ორი გზა კარის გასაღებად.

კარის გასაღებად:

- დააწექით კარის მარცხენა პანელის მხარეს.

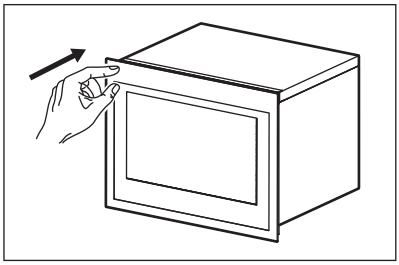

ან

- გამოწიეთ კარი თქვენსკენ.

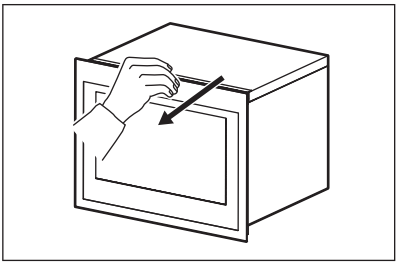

ⓘ

არ გახსნათ კარი ხშირად და არ დატოვოთ ღია საჭიროზე დიდ ხანს.

6.2 ღვინის სათავსო

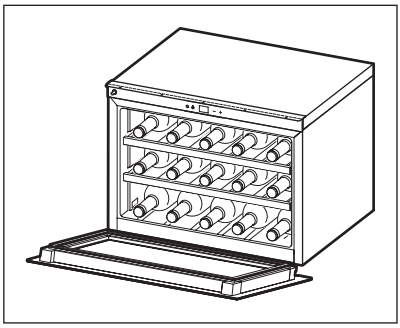

ღვინის შენახვის დრო დამოკიდებულია დაძველებაზე, ყურძნის ტიპზე, ალკოჰოლის შემცველობასა და ფრუქტოზისა და ტანინის შემცველობაზე. ყიდვის დროს, შეამოწმეთ ღვინო უკვე დაძველებულია თუ იგი დროთა განმავლობაში გაუმჯობესდება.

შენახვის რეკომენდებული ტემპერატურები:

- შამპანიურის/პროსეკოსა და შუშხუნა ღვინოებისთვის +6°C-სა და +8°C-ს შორის.
- თეთრი ღვინისთვის, +10°C-სა და +12°C-ს შორის.
- ვარდისფერი ღვინისთვის +12°C-სა და +16°C-ს შორის.
- წითელი ღვინისთვის +14°C-სა და +18°C-ს შორის.

მოწყობილობა განკუთვნილია 15-მდე ბორდოს ბოთლის შესანახად (0.75 ლ), თითოეულ დონეზე 5 ბოთლის მოთავსებით:

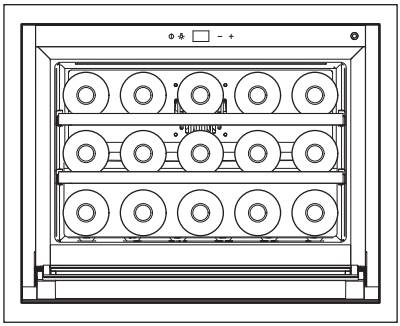

ქვედა დონე, საჭიროების შემთხვევაში, იტევს უფრო დიდ და მაღალ ბოთლებს.

⚠ **სიფრთხილე!**

დარწმუნდით, რომ ბოთლები მოწყობილობის უკანა კედელს არ ეხება.

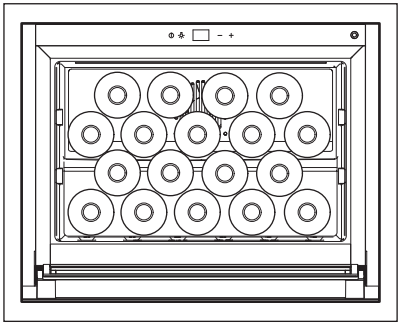

თაროების მოხსნა ტევადობის გაზრდის შესაძლებლობას გაძლევთ.

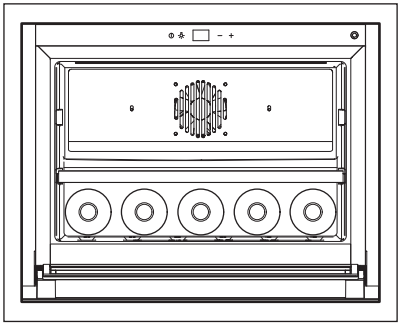

ზედა თაროს მოხსნით, საშუალება გექნება, შუა თაროზე დიდი და მაღალი ბოთლები მოათავსოთ.

6.3 თაროები

ბოთლებზე მარტივი წვდომისთვის, გამოწიეთ თაროები რელსების განყოფილებიდან.

> ⚠ **სიფრთხილე!**
>
> კარის დაზიანების თავიდან ასაცილებლად დარწმუნდით, რომ თაროების ამოღებისას კარი სრულად ღიაა.

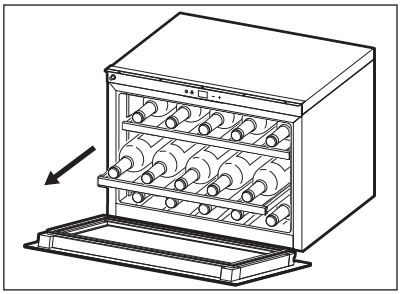

6.4 თაროების ამოღება

ხის თაროების ამოსაღებად გამოიწიეთ ისინი რელსებისგან და შემდეგ აწიეთ. ხის თაროების დასაყენებლად, მოათავსეთ ისინი რელსების განყოფილებაში და შემდეგ შეაცურეთ მოწყობილობის შიგნით.

> ⚠ **სიფრთხილე!**
>
> ხის თაროების ამოღების ან დამონტაჟების წინ, მოწყობილობიდან ყველა ბოთლი ამოიღეთ.

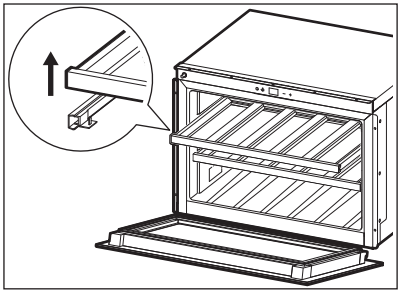

7. მოვლა და დასუფთავება

> ⚠ **სიფრთხილე!**
>
> იხილეთ უსაფრთხოების თავები.

> ⚠ **სიფრთხილე!**
>
> ნებისმიერი შეკეთებითი ოპერაციის განხორციელებამდე, გათიშეთ მოწყობილობა კვების ქსელიდან.

> ⚠ **სიფრთხილე!**
>
> მოცემული მოწყობილობა გამაგრილებელ ბლოკში ნახშირწყალბადებს შეიცავს. მოვლა და ხელახლა შევსება მხოლოდ ავტორიზებული სპეციალისტების მიერ უნდა განხორციელდეს.

7.1 პერიოდული წმენდა

> ⚠ **სიფრთხილე!**
>
> არ გამოწიოთ, არ გადააადგილოთ და არ დააზიანოთ მოწყობილობის შიგნით არსებული მილები და/ან კაბელები.

> ⚠ **სიფრთხილე!**
>
> მოწყობილობის შიდა ნაწილის გასაწმენდად არასოდეს გამოიყენოთ სარეცხი საშუალებები, აბრაზიული საწმენდი საშუალებები, ინტენსიურად არომატიზებული საწმენდი საშუალებები ან ცვილის შემცველი საშუალებები – ეს დააზიანებს ზედაპირს და დატოვებს მკვეთრ სუნს.

თუ მოწყობილობას პირველად იყენებთ, ახალი პროდუქტის სპეციფიკური სუნის მოსაცილებლად გარეცხეთ შიდა ნაწილი და ყველა შიდა აქსესუარი ნელთბილი წყლითა და ნეიტრალური საპნით. დარწმუნდით, რომ ყველაფერი კარგად არის გამშრალი.

> ⚠ **სიფრთხილე!**
>
> კარის დიდხანს გაღებამ შეიძლება მნიშვნელოვნად გაზარდოს ტემპერატურა მოწყობილობის კამერებში.

მოწყობილობა რეგულარულად უნდა გაიწმინდოს:

- ზედაპირების შიდა ნაწილი სოდის თბილი წყალხსნარით გაასუფთავეთ. ხსნარი უნდა მოიცავდეს დაახლოებით 2 სუფრის კოვზ საკვებ სოდასა და 1 ლიტრ წყალს.
- კარგად გაწურეთ ღრუბელი ან ნაჭერი მართვის ღილაკების და ნებისმიერი ელექტრული ნაწილების არის წმენდისას.
- გაწმინდეთ შიდა სივრცე, თაროები და აქსესუარები ნელთბილი წყლით და ნეიტრალური საპნით.
- რეგულარულად შეამოწმეთ კარის მამჭიდროებლები და დატენიანებული ღრუბლით, ნეიტრალური საწმენდი საშუალებითა და წყლით გაწმინდეთ, რათა შეინარჩუნოთ სისუფთავე და მოხდეს ნადების წარმოქმნის პრევენცია.
- გამორეცხეთ და კარგად გაამშრალეთ.

7.2 პერიოდები, როდესაც მოწყობილობა არ გამოიყენება

როდესაც მოწყობილობა დიდი ხნის განმავლობაში არ გამოიყენება, მიიღეთ შემდეგი სიფრთხილის ზომები:

1. გამორთეთ მოწყობილობა დენის წყაროდან.
2. გამოიღეთ ყველა ნივთი.
3. გაამშრალეთ და საფუძვლიანად გაწმინდეთ მოწყობილობა.
4. გაწმინდეთ მოწყობილობა და ყველა აქსესუარი.
5. დატოვეთ კარები ღია არასასიამოვნო სუნების თავიდან ასაცილებლად.

8. პრობლემის აღმოფხვრა

> ⚠ **გარფთხილება!**
>
> იხილეთ უსაფრთხოების თავები.

8.1 ხარვეზების აღმოფხვრის სახელმძღვანელო

ამ სახელმძღვანელოს გამოყენებით შეგიძლიათ მარტივად გადაჭრათ მოწყობილობის მრავალი გავრცელებული პრობლემა:

ხარვეზების აღმოფხვრა

პრობლემა	შესაძლო მიზეზი	გადაწყვეტა
მოწყობილობა არ მუშაობს.	მოწყობილობა გამორთულია.	ჩართეთ მოწყობილობა.
	მოწყობილობა არ არის მიერთებული დენის წყაროსთან.	დააკავშირეთ მოწყობილობა.

პრობლემა	შესაძლო მიზეზი	გადაწყვეტა
	დემო რეჟიმი აქტიურია.	გამორთეთ დემო რეჟიმი. „მუშაობა“ თავში იხილეთ „დემო რეჟიმის“ განყოფილება.
	ავტომატური ამომრთველი ამუშავდა ან მცველი დამწვარია.	ჩართეთ წრედის გამთიშავი ან გამოცვალეთ მცველი.
მოწყობილობამი ტემპერატურა ზედმეტად მაღალია.	ტემპერატურა შეცდომითაა დაყენებული.	გადაამოწმეთ დაყენებული ტემპერატურა.
	კარი არ არის სწორედ დაკეტილი.	კარი სწორად დახურეთ.
	კარის მამჭიდროებელი არ არის ჰერმეტული.	გაწმინდეთ კარის მამჭიდროებელი. იხილეთ თავი „მოვლა და დასუფთავება“.
კომპრესორი განუწყვეტლივ მუშაობს.	ოთახის ტემპერატურა ძალზე მაღალია.	შეამოწმეთ ოთახის ტემპერატურა.
	კარი ძალიან ხშირად იღება.	კარს საჭიროზე ხანგრძლივი დროით ნუ გააღებთ.
	კარი არ არის სწორედ დაკეტილი.	კარი სწორად დახურეთ.
	კარის მამჭიდროებელი არ არის ჰერმეტული.	გაწმინდეთ კარის მამჭიდროებელი. იხილეთ თავი „მოვლა და დასუფთავება“.
განათება არ მუშაობს.	მოწყობილობა არ არის მიერთებული დენის წყაროსთან.	დააკავშირეთ მოწყობილობა.
	ავტომატური ამომრთველი ამუშავდა ან მცველი დამწვარია.	ჩართეთ წრედის გამთიშავი ან გამოცვალეთ მცველი.
	LED გადამწვარია.	დაუკავშირდით ავტორიზებულ სერვის ცენტრს.
	განათების ღილაკი არ მუშაობს.	დაუკავშირდით ავტორიზებულ სერვის ცენტრს.
ჭარბი ვიბრაცია.	მოწყობილობა არ არის სათანადოდ დაყრდნობილი.	შეამოწმეთ, მყარადაა თუ არა მოწყობილობა.
მოწყობილობა ხმაურიანია.	მოწყობილობა არ არის სათანადოდ დაყრდნობილი.	შეამოწმეთ, მყარადაა თუ არა მოწყობილობა.
	ვენტილატორი დაბინძურებულია.	გაწმინდეთ ვენტილატორი. იხილეთ თავი „მოვლა და დასუფთავება“.
	შიდა კედლების შეკუმშვამ და გაფართოებამ შეიძლება, ხმაური კაკაუნი და ტკაცუნი გამოიწვიოს.	ეს ნორმას წარმოადგენს. თუ ხმაური გაძლიერდება, მიმართეთ ავტორიზებულ სერვისცენტრს.

პრობლემა	შესაძლო მიზეზი	გადაწყვეტა
	ხმაური შეიძლება გამოწვეული იყოს მაცივრის სითხის მოძრაობით.	ეს ნორმას წარმოადგენს. თუ ხმაური გაძლიერდება, მიმართეთ ავტორიზებულ სერვისცენტრს.
კარი არასწორად იხსნება ან იკეტება.	მოწყობილობა არ არის სათანადოდ დაყრდნობილი.	შეამოწმეთ,. მყარად დგას თუ არა მოწყობილობა.
	კარის მამჭიდროებელი არ არის ჰერმეტული.	გაწმინდეთ კარის მამჭიდროებელი. იხილეთ თავი „მოვლა და დასუფთავება“.
მოწყობილობა გამოსცემს აკუსტიკურ სიგნალს.	კარი არ არის დახურული.	ეს ნორმას წარმოადგენს. იხილეთ განყოფილება „ღია კარის შესახებ გამაფრთხილებელი სიგნალი“ თავში „მუშაობა“.

8.2 შეცდომის კოდები

გაფრთხილების კოდები ნაჩვენებია დისპლეიზე.

შეცდომები

შეცდომის ტიპი	შესაძლო მიზეზი	გადაწყვეტა
E1 კოდი ჩნდება დისპლეიზე და ჟღერს აკუსტიკური სიგნალი ყოველ 5 წუთში ერთხელ	მოწყობილობის შიდა ტემპერატურა ზედმეტად მაღალი ან დაბალია.	შეამოწმეთ მოწყობილობასთან ახლოს არსებული შესაძლო სითბოს ან სიცივის წყაროები.
	ტემპერატურის სენსორი დაზიანებულია ან გამორთულია.	დაუკავშირდით ავტორიზებულ სერვის ცენტრს.
E2 კოდი ჩნდება დისპლეიზე	მოწყობილობასთან ახლოს არსებული მოწყობილობებისგან ზედმეტი სითბო მოდის.	შეამოწმეთ მოწყობილობის სიახლოვეს არსებული სითბოს წყაროები, მაგალითად, ღვინის სარდაფის მახლობლად.
	გარემოს ტემპერატურა მოწყობილობის კლიმატური კლასის ფარგლებს გარეთაა.	დარწმუნდით, რომ პროდუქტი ისეთ ადგილასაა დამონტაჟებული, სადაც გარემოს ტემპერატურა მოწყობილობის კლიმატური კლასის ფარგლებშია.
	კომპრესორი ან ვენტილატორი მწყობრიდანაა გამოსული.	დაუკავშირდით ავტორიზებულ სერვის ცენტრს.
E3 კოდი ჩნდება დისპლეიზე	კარი ღია დარჩა 30 წუთზე მეტხანს.	დაკეტეთ კარი.
	კარის ჰერკონის გადამრთველი მწყობრიდანაა გამოსული.	დაუკავშირდით ავტორიზებულ სერვის ცენტრს.

9. ხმაურები

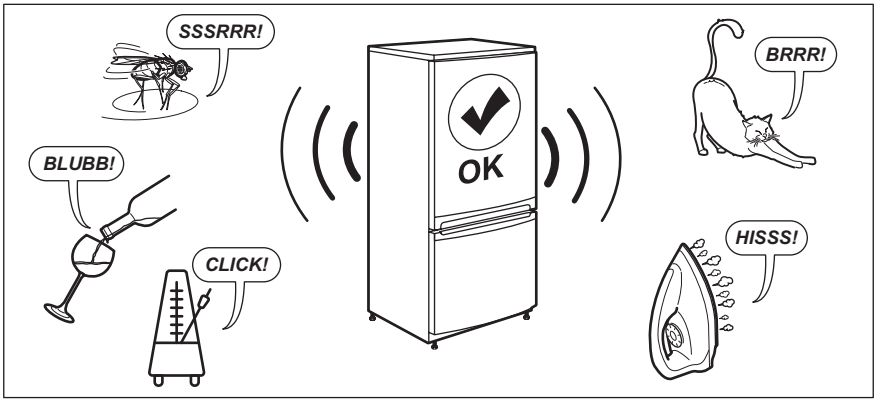

10. ტექნიკური მონაცემები

ტექნიკური ინფორმაცია მოყვანილია ტექნიკური მონაცემების ფირფიტაზე მოწყობილობის შიდა მხარეს და ენერგიის ეტიკეტზე.

დანადგართან ერთად მოწოდებულ ეტიკეტზე არსებული QR კოდი წარმოადგენს ვებ ბმულს დანადგარის შესრულებასთან დაკავშირებული ინფორმაციისათვის EU EPREL მონაცემთა ბაზაში. შეინახეთ ენერგიის ეტიკეტი საცნობაროდ მომხმარებლის სახელმძღვანელოსთან ერთად და დანადგართან ერთად მოწოდებულ სხვა დოკუმენტაციასთან ერთად.

ასევე შესაძლებელია ამავე ინფორმაციის ნახვა EPREL-ში ბმულის *https://eprel.ec.europa.eu*, მოდელის სახელის და პროდუქტის ნომრის გამოყენებით, რომლის ნახვაც შეგიძლიათ მოწყობილობის ტექნიკური მონაცემების ფირფიტაზე.

იხილეთ ვებ ბმული *www.theenergylabel.eu* დეტალური ინფორმაციისათვის ენერგიის ეტიკეტირების შესახებ.

11. ინფორმაცია ტესტირების დაწესებულებებისთვის

EcoDesign ვერიფიკაციისთვის მოწყობილობის მონტაჟისა და მომზადებისას დაცული უნდა იყოს მოთხოვნები, რომლებსაც ითვალისწინებს EN 62552 (EU). ვენტილაციის მოთხოვნები, ღრმულის ზომები და უკანა ნაწილის დაშორების მანძილი მითითებულია მოცემული მომხმარებლის სახელმძღვანელოს თავში „მონტაჟი“. დამატებითი ინფორმაციისათვის, მათ შორის, დატვირთვის გეგმებთან დაკავშირებით, გთხოვთ, დაუკავშირდეთ მწარმოებელს.

12. გარემოსდაცვითი საკითხები

საჭიროა მასალების გადამუშავება, თუ პროდუქტზე გამოსახულია სიმბოლო ♲. გადამუშავებისთვის შესაფუთი მასალა მოათავსეთ შესაბამის კონტეინერში. დაგვეხმარეთ გარემოს და ადამიანის ჯანმრთელობის დაცვაში ელექტრული და ელექტრონული მოწყობილობების ნარჩენების გადამუშავებით.

მოწყობილობა, რომელზეც გამოსახულია სიმბოლო ☒ არ უნდა გადააგდოთ საყოფაცხოვრებო ნარჩენებთან ერთად. დააბრუნეთ პროდუქტი თქვენს ადგილობრივ გადასამუშავებელ ობიექტში ან დაუკავშირდით თქვენს მუნიციპალურ სამსახურს.

Добро пожаловать в Electrolux! Благодарим вас за то, что вы остановили свой выбор на нашем изделии.

Рекомендации по использованию изделия, брошюры, руководство по устранению неисправностей, информацию о техническом обслуживании и ремонте можно найти на странице:
www.electrolux.com/support

Право на изменения сохраняется.

СОДЕРЖАНИЕ

1. СВЕДЕНИЯ ПО ТЕХНИКЕ БЕЗОПАСНОСТИ..... 17
2. УКАЗАНИЯ ПО БЕЗОПАСНОСТИ.....19
3. ОПИСАНИЕ ПРИБОРА..... 21
4. УСТАНОВКА.....22
5. ОПИСАНИЕ РАБОТЫ.....23
6. ЕЖЕДНЕВНОЕ ИСПОЛЬЗОВАНИЕ.....24
7. УХОД И ОЧИСТКА.....26
8. ПОИСК И УСТРАНЕНИЕ НЕИСПРАВНОСТЕЙ..... 27
9. ШУМЫ.....29
10. ТЕХНИЧЕСКИЕ ДАННЫЕ..... 29
11. ИНФОРМАЦИЯ ДЛЯ ИСПЫТАТЕЛЬНЫХ ОРГАНИЗАЦИЙ..... 30
12. ОХРАНА ОКРУЖАЮЩЕЙ СРЕДЫ..... 30

1. ⚠ СВЕДЕНИЯ ПО ТЕХНИКЕ БЕЗОПАСНОСТИ

Перед установкой и эксплуатацией прибора внимательно ознакомьтесь с настоящей инструкцией. Изготовитель не несёт ответственность за травмы/ущерб, вызванные неправильной установкой и эксплуатацией. Обязательно храните данную инструкцию вместе с прибором для использования в будущем.

1.1 Безопасность детей и лиц с ограниченными возможностями

- Этот прибор может использоваться детьми старше 8 лет и лицами с ограниченными физическими, сенсорными или умственными способностями и с недостаточным опытом или знаниями только при условии нахождения под присмотром лица, отвечающего за их безопасность, или после получения

соответствующих инструкций, позволяющих им безопасно эксплуатировать изделие и дающих им представление об опасности, связанной с его эксплуатацией. Детям в возрасте от трех до восьми лет, а также лицам с ярко выраженными и комплексными нарушениями здоровья разрешается загружать и разгружать прибор при условии надлежащего инструктажа. Детям младше трех лет запрещается находиться рядом с прибором, если только за ними не обеспечивается постоянный надзор взрослых.
- Дети должны находиться под присмотром для недопущения игр с прибором.
- Очистка и доступное пользователю техническое обслуживание прибора не должны выполняться детьми без присмотра.
- Храните все упаковочные материалы вне досягаемости детей и утилизируйте их надлежащим образом.

1.2 Общая безопасность

- Данный прибор предназначен только для хранения вина.
- Данный прибор предназначен для бытового применения в отдельном домохозяйстве.
- Данный прибор можно использовать в офисах, гостиничных номерах, мини-гостиницах типа «ночлег и завтрак», сельских жилых домах и других аналогичных жилых помещениях, где такое использование не превышает (среднего) уровня бытового использования.
- ВНИМАНИЕ! Не перекрывайте вентиляционные отверстия в корпусе прибора или во встроенной конструкции.
- ВНИМАНИЕ! Не используйте механические устройства или другие средства для ускорения процесса размораживания, кроме рекомендованных производителем.
- ВНИМАНИЕ! Не повреждайте контур холодильника.

- ВНИМАНИЕ! Не используйте электроприборы в отделениях для хранения продуктов, если они не рекомендованы производителем.
- Не используйте для очистки прибора подаваемую под давлением воду и пар.
- Протрите прибор мягкой влажной тканью. Используйте только нейтральные моющие средства. Не используйте абразивные средства, абразивные губки, растворители или металлические предметы.
- При оставлении прибора пустым в течение длительного времени выключите его, разморозьте, очистите, вытрите и оставьте дверцу открытой во избежание образования плесени внутри прибора.
- Не используйте прибор для хранения взрывоопасных веществ, таких как аэрозольные баллоны с взрывоопасным газом-вытеснителем.
- В случае повреждения шнура питания во избежание несчастного случая он должен быть заменен изготовителем, авторизованным сервисным центром или специалистом с аналогичной квалификацией.

2. УКАЗАНИЯ ПО БЕЗОПАСНОСТИ

2.1 Установка

⚠ **ВНИМАНИЕ!**

Установка прибора должна осуществляться только квалифицированным специалистом.

- Удалите всю упаковку.
- Не устанавливайте и не подключайте прибор, имеющий повреждения.
- Следуйте отдельным инструкциям по установке прибора, размещенным на нашем веб-сайте.
- Всегда будьте осторожны при перемещении прибора, поскольку он тяжелый. Всегда используйте защитные перчатки и закрытую обувь.
- Убедитесь, что вокруг прибора имеется циркуляция воздуха.
- При первом запуске подождите не менее 4 часов, прежде чем подключать прибор к сети электропитания. Это позволит маслу стекать обратно в компрессор.
- Перед выполнением любой операции с прибором выньте вилку из сетевой розетки.
- Не устанавливайте прибор рядом с радиаторами или плитами, духовыми шкафами или варочными панелями, если иное не указано в инструкциях по установке.
- Не подвергайте прибор воздействию дождя.
- Не устанавливайте прибор под прямые солнечные лучи.
- Не устанавливайте прибор в слишком влажных или холодных местах.

- При перемещении прибора поднимите его передний край, чтобы не поцарапать пол.

2.2 Подключение к электросети

⚠ **ВНИМАНИЕ!**

Существует риск пожара и поражения электрическим током.

⚠ **ВНИМАНИЕ!**

При выборе места установки прибора убедитесь, что шнур электропитания не зажат и не поврежден.

⚠ **ВНИМАНИЕ!**

Не используйте разветвители и удлинители кабелей.

- Убедитесь, что параметры, указанные на табличке с техническими данными, соответствуют характеристикам электросети.
- Прибор должен быть заземлен.
- Включайте прибор только в правильно установленную электрическую розетку с контактом заземления.
- Если розетка электрической сети не заземлена, выполните отдельное заземление прибора в соответствии с действующими нормами, поручив эту операцию квалифицированному электрику.
- Следите за тем, чтобы не повредить электрические компоненты (например, вилку сетевого шнура, сетевой кабель, компрессор). Обратитесь в авторизованный сервисный центр или к электрику для замены электрических компонентов.
- Сетевой кабель должен оставаться ниже уровня сетевого штекера.
- Вставляйте вилку сетевого кабеля в розетку только в конце установки прибора. Убедитесь, что после установки прибора к вилке сетевого шнура есть свободный доступ.
- Для отключения прибора от электросети не тяните за кабель электропитания. Всегда беритесь за вилку сетевого шнура.

2.3 Использование

⚠ **ВНИМАНИЕ!**

Существует риск получения травмы, ожога, поражения электрическим током или пожара.

Прибор содержит горючий газ изобутан (R600a). Это природный газ, безвредный для окружающей среды. Следите за тем, чтобы не повредить контур холодильника, содержащий изобутан.

- Не вносите изменения в конструкцию данного прибора.
- Прибор предназначен для эксплуатации при температуре окружающей среды в диапазоне от 16°C до 38°C. Надлежащая работа прибора может быть гарантирована только в пределах указанного диапазона температур.
- Не помещайте в прибор электроприборы (например, мороженицы), если их производителем не указано, что подобное применение допустимо.
- При повреждении контура холодильника убедитесь, что в помещении нет пламени и источников возгорания. Проветрите помещение.
- Не допускайте контакта горячих предметов с пластмассовыми частями прибора.
- Не храните в приборе горючие газы и жидкости.
- Не ставьте на прибор или рядом с ним легковоспламеняющиеся материалы или пропитанные ими предметы.
- Не касайтесь компрессора или конденсатора. Они горячие.
- Не допускайте контакта пищевых продуктов с внутренними стенками отделений прибора.

2.4 Уход и очистка

⚠ **ВНИМАНИЕ!**

Существует риск повреждения прибора или получения травмы.

- Перед выполнением операций по чистке и уходу выключите прибор и извлеките вилку сетевого шнура из розетки.
- В блоке охлаждения содержатся углеводороды. Техническое обслуживание и зарядка блока должны выполняться только квалифицированным специалистом.

2.5 Сервис

- Для ремонта прибора обратитесь в авторизованный сервисный центр. Используйте только оригинальные запасные части.
- Обратите внимание, что самостоятельный ремонт или ремонт, произведенный не на профессиональном уровне может сказаться на безопасности прибора, а гарантийные обязательства могут потерять силу.
- Следующие запасные части доступны в течение не менее 7 лет после снятия модели с производства: термостаты, термодатчики, печатные платы, источники света, дверные ручки, дверные петли, поддоны, противни и корзины. Дверные уплотнители доступны в течение не менее 10 лет после снятия модели с производства. Продолжительность может быть больше в вашей стране. Для получения дополнительной информации посетите наш веб-сайт.
- Обратите внимание, что ряд данных запасных частей доступен только для профессиональных бюро ремонта, и что не все запасные части подходят ко всем моделям.

2.6 Утилизация

⚠ ВНИМАНИЕ!

Существует опасность получения травм или удушья.

- Отключите прибор от электросети.
- Отрежьте и утилизируйте кабель электропитания.
- Удалите дверцу, чтобы предотвратить риск ее запирания при попадании внутрь прибора детей и домашних животных.
- Содержимое холодильного контура и изоляционные материалы данного прибора не вредят озоновому слою.
- Изоляционный пенопласт содержит горючий газ. Для получения информации о том, как надлежит утилизировать данный прибор, обратитесь в местные муниципальные органы власти.
- Не повреждайте часть узла охлаждения, которая находится рядом с теплообменником.

3. ОПИСАНИЕ ПРИБОРА

3.1 Описание прибора

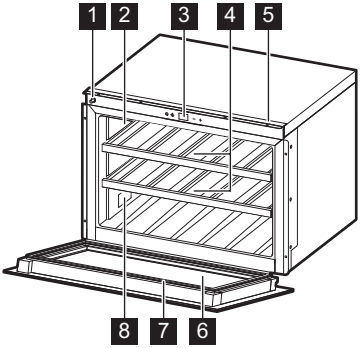

1 Механизм освобождения двери
2 Телескопические направляющие
3 Панель управления
4 Полки
5 Крепежная планка
6 Дверца
7 Прокладка
8 Табличка с техническими данными

4. УСТАНОВКА

⚠ **ВНИМАНИЕ!**

См. главу «Сведения по технике безопасности».

4.1 Размеры

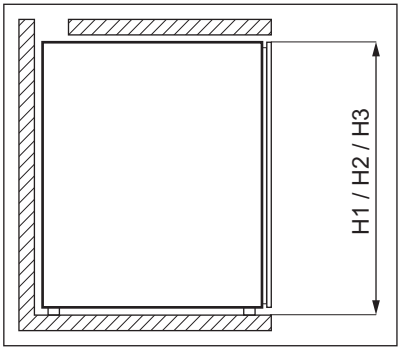

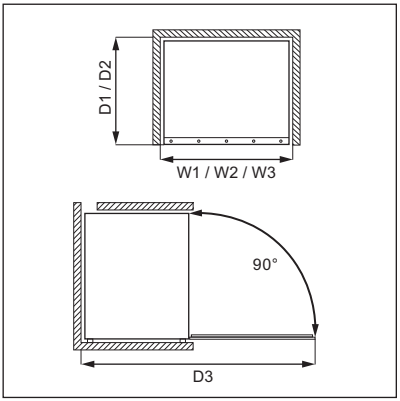

Габаритные размеры[1]

H1	мм	456
W1	мм	596
D1	мм	581

[1] высота, ширина и глубина прибора без учета ручки

Необходимое для работы место[2]

H2	мм	456
W2	мм	596
D2	мм	581

[2] высота, ширина и глубина прибора, включая ручку, плюс пространство, требуемое для свободной циркуляции охлаждающего воздуха

Общее необходимое для работы место[3]

H3	мм	456
W3	мм	596
D3	мм	1018

[3] высота, ширина и глубина прибора, включая ручку, плюс пространство, требуемое для свободной циркуляции охлаждающего воздуха, плюс минимальный угол раскрытия дверцы, позволяющий извлечение всех внутренних компонентов.

5. ОПИСАНИЕ РАБОТЫ

5.1 Панель управления

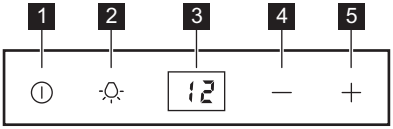

1 Кнопка ВКЛ/ВЫКЛ
2 Кнопка подсветки
3 Дисплей
4 Кнопка понижения температуры
5 Кнопка повышения температуры

5.2 Включение и выключение

Чтобы включить устройство, кратковременно нажмите кнопку ВКЛ/ВЫКЛ. После включения на дисплее отображается заданная температура.

Для отключения прибора удерживайте кнопку ВКЛ/ВЫКЛ в течение 5 секунд.

5.3 Регулировка температуры

Вы можете настроить температуру внутри прибора от 5°C до 20°C нажатием кнопок понижения температуры и повышения температуры.

В случае отключения электропитания прибор сохраняет предыдущую настройку температуры. После восстановления питания температура возвращается к ранее установленному значению.

5.4 Кнопка подсветки

При открытии дверцы загорается индикатор LED. При закрытии дверцы индикатор LED погаснет.

Для включения индикатора LED после закрытия дверцы:

1. Откройте дверцу.
2. Нажмите кнопку подсветки.
3. Закройте дверцу.

Индикатор LED будет гореть. Чтобы восстановить настройки по умолчанию, снова нажмите кнопку подсветки.

5.5 Дисплей

На дисплее отобразится:
- Установка температуры
- Сообщения об ошибках
- Если выбран демонстрационный режим
- Если включен режим блокировки кнопок

5.6 Режим блокировки клавиш

Одновременно нажмите кнопку повышения температуры и кнопку подсветки и удерживайте их в течение 3 секунд, чтобы активировать режим блокировки кнопок.

Этот режим не позволяет использовать другие кнопки и функции. Прибор продолжает работать с последними настройками. В этом режиме при нажатии любой кнопки на дисплее появляется сообщение "bl".

Чтобы отключить режим блокировки кнопок, одновременно нажмите кнопку повышения температуры и кнопку подсветки и удерживайте их в течение 3 секунд.

5.7 Деморежим

Демонстрационный режим предназначен для выставок и шоурумов.

В этом режиме дисплей включен, и вы можете изменить температуру, но мотор охлаждения выключен.

Для включения или выключения демонстрационного режима одновременно

нажмите кнопку понижения температуры и кнопку повышения температуры и удерживайте их в течение 3 секунд. На дисплее отображается "ON" в течение 5 секунд, затем снова отображается температура.

Можно оставить внутреннее освещение LED включенным, когда дверца закрыта в демонстрационном режиме, нажав кнопку подсветки.

5.8 Предупреждение об открытой дверце

Если дверца остается открытой в течение 3 минут, звуковой сигнал раздается 4 раз с интервалами 1 минут. Звуковой сигнал длится до 30 минут, затем останавливается, и появляется ошибка "E3". При закрытии дверцы ошибка сбрасывается. См. раздел «Коды ошибок» в главе «Поиск и устранение неисправностей».

6. ЕЖЕДНЕВНОЕ ИСПОЛЬЗОВАНИЕ

ⓘ

Прибор предназначен исключительно для хранения вина.

ⓘ

Отделение для хранения вина помечено символом 🍷 на табличке с техническими данными.

ⓘ

Перед первым использованием прибора вымойте его внутреннюю поверхность и все внутренние принадлежности теплой водой с нейтральным мылом. Затем полностью высушите его.

6.1 Открытие дверцы

Есть два способа открыть дверцу прибора.

Чтобы открыть дверцу:

- Нажмите на левую сторону дверной панели.

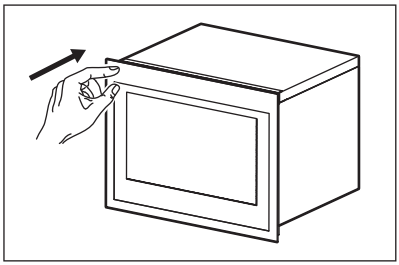

или

- Потяните дверь к себе.

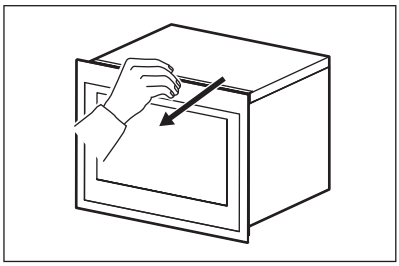

ⓘ

Не открывайте дверцу слишком часто и не держите ее открытой дольше необходимого.

6.2 Хранение вина

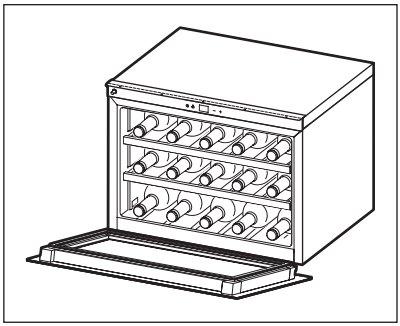

Срок хранения вина зависит от возраста, сорта винограда, содержания алкоголя и уровня фруктозы и танинов. При покупке проверьте, выдержано ли уже вино, или его свойства улучшатся со временем.

Рекомендуемая температура хранения:

- Для шампанского/просекко и игристых вин – от +6°C до +8°C.
- Для белых вин – от +10°C до +12°C.
- Для розовых вин – от +12°C до +16°C.
- Для красных вин – от +14°C до +18°C.

Прибор предназначен для хранения до 15 бутылок бордо (0.75 л) при размещении 5 бутылок на каждом уровне:

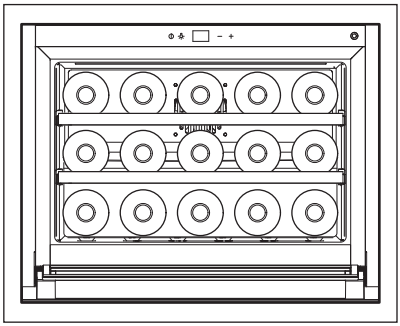

При необходимости нижний уровень может вместить более крупные и более высокие бутылки.

> ⚠ **ПРЕДУПРЕЖДЕНИЕ**
>
> Убедитесь, что бутылки не соприкасаются с задней стенкой прибора.

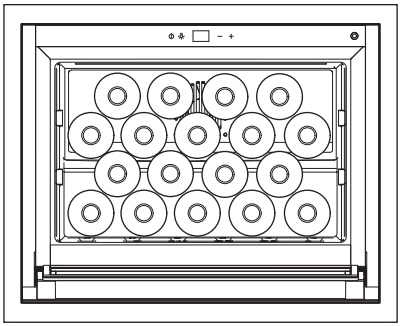

Снимите полки, чтобы увеличить вместимость.

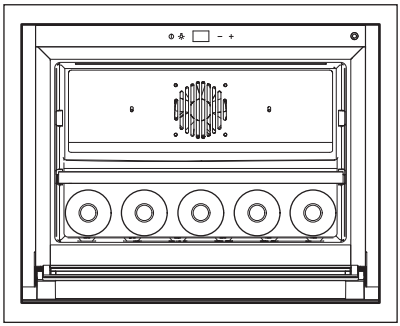

Выньте верхнюю полку для хранения больших и высоких бутылок на средней полке.

6.3 Полки

Для облегчения доступа к бутылкам извлеките полки из направляющих.

> ⚠ **ПРЕДУПРЕЖДЕНИЕ**
>
> Во избежание повреждения дверцы при вытягивании полок убедитесь, что она полностью открыта.

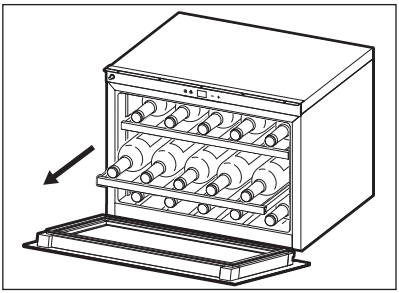

6.4 Снятие полок

Чтобы снять деревянные полки, вытяните их из направляющих, а затем поднимите. Для установки деревянных полок поместите их в направляющие, а затем прижмите их внутрь прибора.

⚠ ПРЕДУПРЕЖДЕНИЕ

Перед снятием или установкой деревянных полок извлеките из прибора все бутылки.

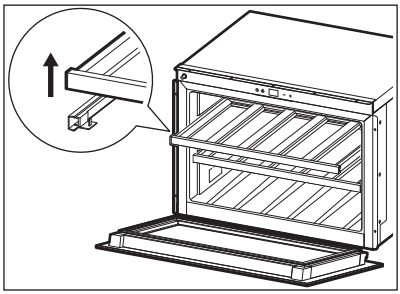

7. УХОД И ОЧИСТКА

⚠ ПРЕДУПРЕЖДЕНИЕ

См. главу «Сведения по технике безопасности».

⚠ ПРЕДУПРЕЖДЕНИЕ

Перед выполнением каких-либо операций по техническому обслуживанию отключите прибор от электросети.

⚠ ПРЕДУПРЕЖДЕНИЕ

В блоке охлаждения содержатся углеводороды. Техническое обслуживание и подзарядка должны выполняться уполномоченными техническими специалистами.

7.1 Периодическая чистка

⚠ ПРЕДУПРЕЖДЕНИЕ

Запрещается вытягивать, перемещать или повреждать какие-либо трубки и/или кабели, находящиеся внутри прибора.

⚠ ПРЕДУПРЕЖДЕНИЕ

Никогда не пользуйтесь для чистки внутренних поверхностей моющими средствами, абразивными порошками, чистящими средствами с сильным запахом или полиролями, так как они могут повредить поверхность и оставить стойкий запах.

Перед первым включением прибора вымойте его внутренние поверхности и все внутренние принадлежности теплой водой с нейтральным мылом, чтобы удалить запах, характерный для нового изделия. Тщательно протрите их.

⚠ ПРЕДУПРЕЖДЕНИЕ

Открытие дверцы на длительное время может привести к значительному повышению температуры в отделениях прибора.

Прибор необходимо регулярно чистить:

- Очистите внутренние поверхности теплой водой и раствором пищевой соды. Раствор должен содержать примерно 2 столовых ложки пищевой соды на литр воды.

- При очистке элементов управления или каких-либо электрических компонентов сначала выжмите излишки воды из губки или тряпки.
- Для очистки внутренних поверхностей, полок и аксессуаров используйте теплую воду с добавлением нейтрального моющего средства.
- Регулярно проверяйте уплотнители дверцы и протирайте их влажной губкой, нейтральным моющим средством и водой для удаления мусора.
- Промойте водой и тщательно просушите.

7.2 Перерыв в эксплуатации

Если прибор не используется в течение длительного времени, примите следующие меры предосторожности:

1. Отключите прибор от сети электропитания.
2. Извлеките все содержимое.
3. Тщательно протрите и высушите прибор.
4. Вымойте прибор и все аксессуары.
5. Оставьте дверцу открытой, чтобы предотвратить появление неприятного запаха.

8. ПОИСК И УСТРАНЕНИЕ НЕИСПРАВНОСТЕЙ

⚠ **ВНИМАНИЕ!**

См. главу «Сведения по технике безопасности».

8.1 Руководство по устранению неисправностей

Вы можете легко решить многие распространенные проблемы с прибором, ознакомившись с этим руководством:

Поиск и устранение неисправностей

Неисправность	Возможная причина	Решение
Прибор не работает.	Прибор выключен.	Включите прибор.
	Прибор не подключен к электросети.	Подключите прибор к электросети.
	Демонстрационный режим активен.	Отключите демонстрационный режим. Подробнее в разделе «Демонстрационный режим» главы «Описание работы».
	Перегорел плавкий предохранитель или сработал автоматический предохранитель.	Включите автоматический предохранитель или замените плавкий предохранитель.
Слишком высокая температура внутри прибора.	Неверно задана температура.	Проверьте заданную температуру.
	Дверца не закрыта как следует.	Закрывайте дверцу правильно.
	Уплотнитель дверцы не герметичен.	Очистите уплотнитель дверцы. Подробнее в главе «Уход и очистка».
Постоянно работает компрессор.	Слишком высокая температура воздуха в помещении.	Проверьте температуру в помещении.
	Слишком частое открывание дверцы.	Не держите дверцу открытой дольше необходимого.
	Дверца не закрыта как следует.	Закрывайте дверцу правильно.

Неисправность	Возможная причина	Решение
	Уплотнитель дверцы не герметичен.	Очистите уплотнитель дверцы. Подробнее в главе «Уход и очистка».
Не включается освещение.	Прибор не подключен к электросети.	Подключите прибор к электросети.
	Перегорел плавкий предохранитель или сработал автоматический предохранитель.	Включите автоматический предохранитель или замените плавкий предохранитель.
	LED перегорел.	Обратитесь в авторизованный сервисный центр.
	Не работает кнопка подсветки.	Обратитесь в авторизованный сервисный центр.
Повышенная вибрация.	Прибор не поддерживается должным образом.	Проверьте стабильность работы прибора.
Прибор издает шум.	Прибор не поддерживается должным образом.	Проверьте стабильность работы прибора.
	Вентилятор загрязнен.	Очистите вентилятор. Подробнее в главе «Уход и очистка».
	Расширение и сужение внутренних стенок может приводить к образованию щелчков и треска.	Это нормально. Если шум становится громче, обратитесь в авторизованный сервисный центр.
	Причиной дребезжащего звука может быть прохождение хладагента.	Это нормально. Если шум становится громче, обратитесь в авторизованный сервисный центр.
Дверца открывается или закрывается неправильно.	Прибор не поддерживается должным образом.	Убедитесь в том, что прибор стоит устойчиво.
	Уплотнитель дверцы не герметичен.	Очистите уплотнитель дверцы. Подробнее в главе «Уход и очистка».
Прибор воспроизведет звуковой сигнал.	Дверца не закрыта.	Это нормально. Подробнее в разделе «Предупреждение об открытой дверце» главы «Описание работы».

8.2 Коды ошибок

На дисплее отображаются коды предупреждений.

Ошибки

Тип ошибки	Возможная причина	Решение
На дисплее отображается код E1, и каждые 5 минут раздается звуковой сигнал	Температура внутри прибора слишком низкая или слишком высокая.	Проверьте потенциальные источники тепла или холода рядом с прибором.
	Датчик температуры сломан или отсоединен.	Обратитесь в авторизованный сервисный центр.

Тип ошибки	Возможная причина	Решение
На дисплее появится код E2	Избыточное тепло поступает от ближайших приборов.	Проверьте на предмет наличия потенциальных источников тепла, исходящего от приборов рядом с винным шкафом.
	Температура окружающей среды выходит за пределы климатического класса прибора.	Убедитесь, что изделие установлено в месте, в котором температура окружающей среды находится в пределах климатического класса прибора.
	Компрессор или вентилятор неисправны.	Обратитесь в авторизованный сервисный центр.
На дисплее появится код E3	Дверца была оставлена открытой более 30 минут.	Закройте дверцу.
	Язычковый переключатель дверцы неисправен.	Обратитесь в авторизованный сервисный центр.

9. ШУМЫ

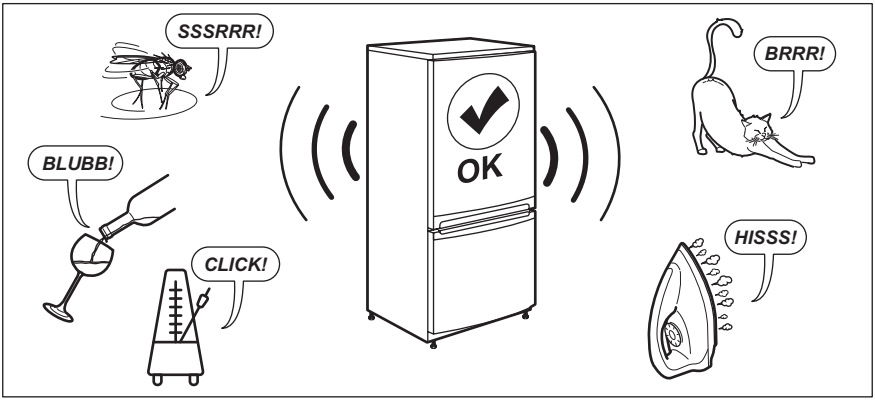

10. ТЕХНИЧЕСКИЕ ДАННЫЕ

Технические данные указаны на табличке с техническими данными, расположенной на внутренней стенке прибора, и на этикетке энергоэффективности.

QR-код на этикетке энергоэффективности, идущей в комплекте с прибором, содержит веб-ссылку на страницу с информацией о производительности прибора, приведенной в базе данных EU EPREL. Сохраните этикетку для справки наряду с руководством пользователя и другими документами, идущими в комплекте с прибором.

Эту информацию также можно найти в базе данных EPREL, доступной по ссылке *https://eprel.ec.europa.eu*, по наименованию модели и номеру изделия, приведенным на табличке с техническими данными прибора.

Подробные сведения об этикетке энергоэффективности приведены по ссылке *www.theenergylabel.eu*.

11. ИНФОРМАЦИЯ ДЛЯ ИСПЫТАТЕЛЬНЫХ ОРГАНИЗАЦИЙ

Установка и подготовка прибора к тестированию для проверки на соответствие стандартам экологизации должны отвечать требованиям EN 62552 (EU). Требования к вентиляции, размерам ниши и минимальным зазорам сзади прибора должны соответствовать перечню, приведенному в главе «Установка» Руководства пользователя. Просьба обращаться к производителю за любой дополнительной информацией, включая схемы загрузки.

12. ОХРАНА ОКРУЖАЮЩЕЙ СРЕДЫ

Материалы с символом следует сдавать на переработку ♲Поместите элементы упаковки в соответствующие контейнеры для сбора вторичного сырья. Сдавая электрические и электронные приборы на переработку, вы вносите свой вклад в защиту окружающей среды и здоровья человека. Не утилизируйте приборы, помеченные символом с бытовыми отходами. Прибор следует доставить в место раздельного накопления и сбора отходов потребления или в пункт сбора использованной бытовой техники для последующей утилизации.

Ласкаво просимо до Electrolux! Дякуємо, що обрали наш прилад.

Отримати поради з використання, брошури, інструкції з усунення несправностей, інформацію щодо сервісу та ремонту:
www.electrolux.com/support

Може змінитися без оповіщення.

ЗМІСТ

1. ІНФОРМАЦІЯ З ТЕХНІКИ БЕЗПЕКИ..... 31
2. ІНСТРУКЦІЇ З ТЕХНІКИ БЕЗПЕКИ.....33
3. ОПИС ВИРОБУ.....35
4. ВСТАНОВЛЕННЯ..... 35
5. РОБОТА.....36
6. ЩОДЕННЕ КОРИСТУВАННЯ..... 38
7. ДОГЛЯД ТА ОЧИЩЕННЯ.....39
8. УСУНЕННЯ НЕСПРАВНОСТЕЙ.....40
9. ШУМИ..... 43
10. ТЕХНІЧНІ ДАНІ..... 43
11. ІНФОРМАЦІЯ ДЛЯ ДОСЛІДНИЦЬКИХ УСТАНОВ..... 43
12. ОХОРОНА ДОВКІЛЛЯ.....43

1. ⚠ ІНФОРМАЦІЯ З ТЕХНІКИ БЕЗПЕКИ

Перед установкою та експлуатацією приладу слід уважно прочитати інструкцію користувача. Виробник не несе відповідальності за травми або збитки через неправильне встановлення або використання. Інструкції з експлуатації слід зберігати в безпечному і доступному місці з метою користування в майбутньому.

1.1 Безпека дітей і вразливих осіб

- Діти від 8 років та особи з обмеженими фізичними, сенсорними або психічними можливостями чи недостатнім досвідом і знаннями можуть користуватися цим приладом лише під наглядом, або за умови попереднього отримання інструкцій з безпечного користування приладом та розуміння пов’язаних з цим ризиків. Дітям віком від 3 до 8 років та особам із дуже великими та складними вадами дозволяється

завантажувати та розвантажувати прилад за умови, що вони пройшли належний інструктаж. Не слід залишати дітей до 3 років поблизу приладу без постійного нагляду.
- Слідкуйте за тим, щоб діти не бавилися із цим приладом.
- Чищення або обслуговування приладу дітьми дозволяється лише під наглядом.
- Тримайте усі пакувальні матеріали подалі від дітей та утилізуйте їх належним чином.

1.2 Загальна безпека

- Цей прилад призначений лише для зберігання вина.
- Цей прилад призначений для використання в домашніх умовах у приміщенні.
- Цей прилад можна використовувати в офісах, готельних номерах, напів-готелях, приміщеннях для фермерського туризму та інших подібних приміщеннях, де застосування цього приладу не перевищує (середній) рівень побутового користування.
- ПОПЕРЕДЖЕННЯ: У шафі чи конструкції, в яку вбудовано прилад, вентиляційні отвори повинні бути незаблокованими.
- ПОПЕРЕДЖЕННЯ: Для прискорення процесу розморожування використовуйте лише рекомендовані виробником механічні пристрої чи інші засоби.
- ПОПЕРЕДЖЕННЯ: Не допускайте пошкодження контуру циркуляції холодоагенту.
- ПОПЕРЕДЖЕННЯ: Не використовуйте електричні приладі всередині відділень для зберігання продуктів, якщо це не передбачене виробником.
- Не використовуйте пароочищувачі та водяні розпилювачі для очищення приладу.
- Витріть прилад м'якою вологою ганчіркою. Застосовуйте лише нейтральні мийні засоби. Не використовуйте

абразивні засоби, жорсткі серветки для очищення, розчинники або металеві предмети.

- Якщо прилад буде залишено порожнім на тривалий час, слід вимкнути, розморозити, очистити, висушити його та залишити дверцята відчиненими з метою уникнення цвілі у приладі.
- Не зберігайте в цьому приладі вибухонебезпечні речовини, такі як аерозольні балончики з паливом.
- Щоб уникнути небезпеки в разі пошкодження електричного кабелю, його заміну має здійснювати представник виробника чи його авторизованого сервісного центру або інша кваліфікована особа.

2. ІНСТРУКЦІЇ З ТЕХНІКИ БЕЗПЕКИ

2.1 Встановлення

⚠ **ПОПЕРЕДЖЕННЯ!**

Встановлювати цей прилад повинен лише кваліфікований фахівець.

- Повністю зніміть упаковку.
- Не встановлюйте й не використовуйте пошкоджений прилад.
- Дотримуйтеся окремих інструкцій щодо встановлення приладу, доступних на нашому вебсайті.
- Будьте обережні під час переміщення приладу, оскільки він важкий. Використовуйте захисні рукавички та взуття, що постачається в комплекті.
- Забезпечте вільну циркуляцію повітря навколо приладу.
- Під час першої установки зачекайте принаймні 4 години, перш ніж підключати прилад до живлення. Це необхідно для того, щоб масло могло зібратися назад у компресор.
- Перш ніж виконувати будь-які операції на приладі, витягніть вилку з електричної розетки.
- Не встановлюйте прилад поблизу радіаторів, плит, духових шаф або варильних поверхонь, якщо інше не зазначено в інструкції зі встановлення.
- Встановлюйте прилад там, де на нього не потраплятиме дощ.
- Не встановлюйте прилад під прямим сонячним світлом.
- Не встановлюйте прилад у місцях з високою вологістю або низькою температурою.
- Пересуваючи прилад, піднімайте його за передній край, щоб не подряпати підлогу.

2.2 Під’єднання до електромережі

⚠ **ПОПЕРЕДЖЕННЯ!**

Існує ризик займання та ураження електричним струмом.

⚠ **ПОПЕРЕДЖЕННЯ!**

При розміщенні приладу переконайтеся, що шнур живлення не затиснуто і не пошкоджено.

⚠ **ПОПЕРЕДЖЕННЯ!**

Не використовуйте розгалужувачі та подовжувачі.

- Переконайтеся в тому, що параметри на табличці з технічними даними сумісні з електричними параметрами електроживлення від мережі.
- Прилад повинен бути заземленим.
- Завжди використовуйте правильно встановлену протиударну розетку.

- Якщо розетку не заземлено, заземліть прилад окремо відповідно до чинних нормативних вимог, проконсультувавшись із кваліфікованим електриком.
- Стежте за тим, щоб не пошкодити електричні компоненти (наприклад, електричну вилку, кабель живлення, компресор). Для заміни електричних компонентів слід звернутися до авторизованого сервісного центру або до електрика.
- Кабель живлення повинен знаходитися нижче рівня електричної вилки.
- Вставляйте штепсельну вилку в розетку електроживлення лише після закінчення установки. Переконайтеся, що після установки є вільний доступ до розетки електроживлення.
- Не тягніть за кабель живлення, щоб відключити прилад з мережі. Завжди вимикайте, витягаючи штепсельну вилку.

2.3 Користування

⚠ **ПОПЕРЕДЖЕННЯ!**

Існує небезпека травмування, опіків, ураження електричним струмом і пожежі.

У приладі міститься легкозаймистий газ, ізобутан (R600a), — природний газ з високим рівнем екологічності. Стежте за тим, щоб не пошкодити контур циркуляції холодоагенту, що містить ізобутан.

- Не змінюйте технічні специфікації цього приладу.
- Цей прилад призначений для використання при температурі навколишнього середовища від 16°C до 38°C. Зазначений діапазон температур гарантує правильну роботу приладу.
- Не кладіть на прилад електричні пристрої (наприклад, морозивниці), якщо це не передбачено виробником.
- У разі пошкодження контуру циркуляції холодоагенту переконайтеся в тому, що в приміщенні немає полум’я та джерел займання. Провітріть приміщення.
- Не допускайте, щоб гарячі предмети торкалися пластикових частин приладу.
- Не зберігайте в приладі займисті гази та рідини.
- Не кладіть усередину приладу, поряд із ним або на нього легкозаймисті речовини чи предмети, змочені в легкозаймистих речовинах.
- Не торкайтеся компресора або конденсатора. Вони гарячі.
- Не допускайте контакту продуктів із внутрішніми стінками відділень приладу.

2.4 Догляд та очищення

⚠ **ПОПЕРЕДЖЕННЯ!**

Існує ризик травмування або пошкодження приладу.

- Перш ніж виконувати технічне обслуговування, вимкніть прилад і вийміть електричну вилку з розетки.
- У холодильному агрегаті цього приладу містяться вуглеводні. Проводити технічне обслуговування і заправляти прилад повинен лише кваліфікований спеціаліст.

2.5 Сервіс

- Для ремонту приладу звертайтеся до авторизованого сервісного центру. Використовуйте лише оригінальні запасні частини.
- Зверніть увагу, що самостійний або непрофесійний ремонт може мати наслідки для безпеки та призвести до втрати гарантії.
- Зазначені нижче запасні частини доступні протягом щонайменше 7 років після припинення випуску моделі: термостати, датчики температури, друковані плати, джерела світла, ручки дверцят, завіси дверцят, лотки та кошики. Ущільнювачі дверцят доступні протягом щонайменше 10 років після припинення випуску моделі. У вашій країні тривалість може бути довшою. Для отримання додаткової інформації відвідайте наш вебсайт.
- Зверніть увагу, що деякі з цих запчастин доступні тільки спеціалістам з ремонту, і що не всі запчастини стосуються всіх моделей.

2.6 Утилізація

⚠ **ПОПЕРЕДЖЕННЯ!**

Існує небезпека травмування або задушення.

- Від'єднайте прилад від електромережі.
- Відріжте кабель живлення й викиньте його.
- Зніміть дверцята, щоб запобігти запиранню дітей чи домашніх тварин усередині приладу.
- Контур циркуляції холодоагенту й ізоляційні матеріали приладу є екологічно чистими.
- Ізоляційна піна містить займистий газ. Щоб отримати інформацію про належну утилізацію приладу, слід звернутися до органів муніципальної влади.
- Не пошкоджуйте елементи охолоджувача, що знаходяться поруч із теплообмінником.

Цей продукт по вмісту небезпечних речовин відповідає вимогам Технічного регламенту обмеження використання деяких небезпечних речовин в електричному та електронному обладнанні (постанова Кабінета Міністрів України №139 від 10 березня 2017р.)

3. ОПИС ВИРОБУ

3.1 Опис виробу

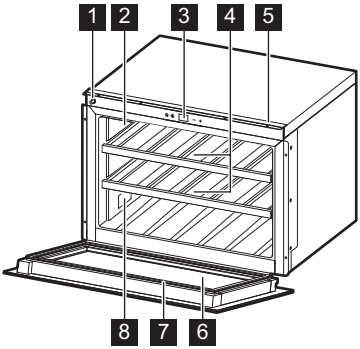

1 Механізм відкривання дверцят
2 Телескопічні спрямовувачі
3 Панель керування
4 Полиці
5 Планка кріплення
6 Дверцята
7 Прокладка
8 Табличка з технічними даними

4. ВСТАНОВЛЕННЯ

⚠ **ПОПЕРЕДЖЕННЯ!**

Див. розділи з інформацією щодо техніки безпеки.

4.1 Габарити

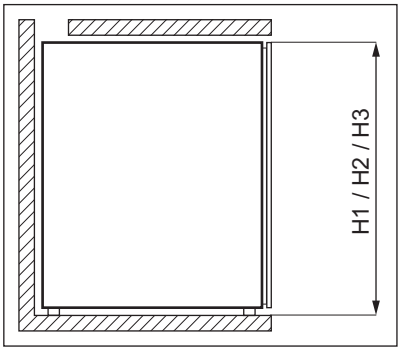

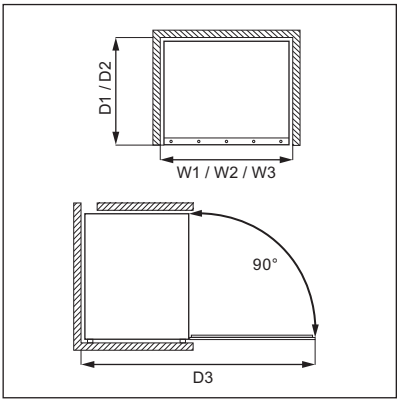

Загальні габарити [1]

H1	мм	456
W1	мм	596
D1	мм	581

[1] висота, ширина і глибина приладу без ручки

Місце, необхідне для експлуатації [2]

H2	мм	456
W2	мм	596
D2	мм	581

[2] висота, ширина і глибина приладу з ручкою, а також місце, необхідне для вільної циркуляції повітря для охолодження

Загальне місце, необхідне для експлуатації [3]

H3	мм	456
W3	мм	596
D3	мм	1018

[3] висота, ширина і глибина приладу з ручкою, а також місце, необхідне для вільної циркуляції повітря для охолодження, і місце, необхідне для відкривання дверцят до мінімального кута, що дозволяє вийняти все внутрішнє обладнання

5. РОБОТА

5.1 Панель керування

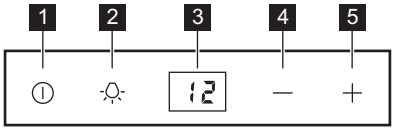

1 Кнопка «УВІМК./ВИМК.»
2 Кнопка освітлення
3 Дисплей
4 Кнопка зниження температури
5 Кнопка підвищення температури

5.2 Ввімкнення та вимкнення

Щоб увімкнути прилад, натисніть кнопку Увімк./Вимк. Після увімкнення на дисплеї відображається встановлена температура.

Щоб вимкнути прилад, утримуйте кнопку Увімк./Вимк. протягом 5 секунд.

5.3 Регулювання температури

Температуру всередині приладу можна регулювати від 5°C до 20°C, натискаючи кнопки «Зниження температури» та «Підвищення температури».

У разі припинення подачі електроенергії прилад зберігає попередні налаштування температури. Після відновлення живлення температура повертається до попередньо встановленого значення.

5.4 Кнопка освітлення

Коли ви відкриваєте дверцята, LED підсвітка вмикається. Коли ви закриваєте дверцята, LED підсвітка вимикається.

Щоб увімкнути LED підсвітку після закриття дверцят:

1. Відчиніть дверцята.
2. Натисніть кнопку Підсвітка.
3. Зачиніть дверцята.

Підсвітка LED залишатиметься ввімкненою. Щоб відновити налаштування за замовчуванням, знову натисніть кнопку Підсвітка.

5.5 Дисплей

На дисплеї відображається:

- Установіть температуру.
- Повідомлення про помилки.
- Якщо вибрано демонстраційний режим
- Якщо увімкнено режим блокування клавіш

5.6 Режим блокування клавіш

Натисніть одночасно кнопки Температура та Підсвітка і утримуйте протягом 3 секунд, щоб увімкнути режим Блокування клавіш.

Цей режим запобігає використанню інших кнопок і функцій. Прилад продовжує працювати з використанням останніх налаштувань. У цьому режимі дотик до будь-якої кнопки призводить до появи на дисплеї повідомлення "bl".

Щоб вимкнути режим блокування клавіш, одночасно натисніть кнопки Температура та Підсвітка і утримуйте протягом 3 секунд.

5.7 Демонстраційний режим

Демонстраційний режим створюється для виставок і виставкових залів.

У цьому режимі дисплей увімкнено, і ви можете змінювати температуру, але охолоджувальний двигун вимкнено.

Щоб увімкнути або вимкнути демонстраційний режим, одночасно натисніть і утримуйте протягом 3секунд кнопки зниження та підвищення температури. На дисплеї протягом 5 секунд відображається "ON", а потім температура знову відображається.

Ви можете залишити внутрішню LEDпідсвітку увімкненою, коли дверцята зачинені в демонстраційному режимі, натиснувши кнопку підсвітки.

5.8 Сигнал попередження про відчинені дверцята

Якщо дверцята залишаються відкритими протягом 3 хвилин, сигнал тривоги лунає 4 разів з інтервалами 1 хвилин. Сигнал тривоги триває до 30 хвилин, потім припиняється, і з’являється повідомлення про помилку "E3". Закриття дверцят скидає помилку. Див. розділ «Коди помилок» глави «Усунення несправностей».

6. ЩОДЕННЕ КОРИСТУВАННЯ

ⓘ

Цей прилад призначено виключно для зберігання вина.

ⓘ

Відділення для зберігання вина позначене символом 🍷 на табличці з технічними даними.

ⓘ

Перед першим використанням приладу вимийте внутрішню частину та всі внутрішні аксесуари теплою водою з нейтральним милом. Потім повністю висушіть.

6.1 Відкриття дверцят

Є два способи відкривати дверцята приладу.

Щоб відкрити дверцята:

- Натисніть на ліву сторону панелі дверцят.

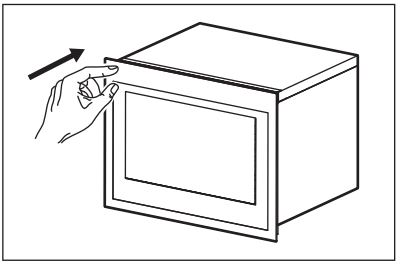

або

- Потягніть дверцята до себе.

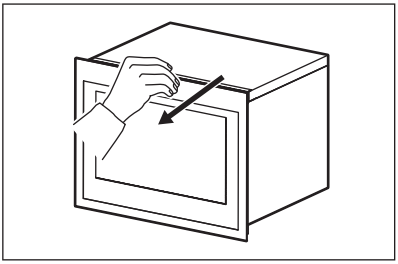

ⓘ

Не відчиняйте часто дверцята й не залишайте їх відчиненими довше, ніж це необхідно.

6.2 Зберігання вина

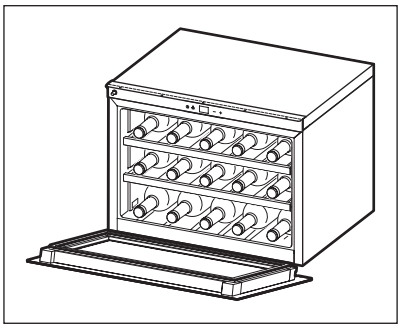

Час зберігання вина залежить від його віку, сорту винограду, вмісту алкоголю та рівня фруктози й таніну. Під час покупки перевірте, чи вино вже витримане, чи воно покращиться з часом.

Рекомендовані температури зберігання:

- Для шампанського/просекко та ігристих вин від +6°C до +8°C.
- Для білих вин: від +10°C до +12°C.
- Для рожевих вин від +12°C до +16°C.
- Для червоних вин від +14°C до +18°C.

Прилад призначений для зберігання до 15 пляшок Бордо (0.75 л) за розміщення 5 пляшок на кожному рівні:

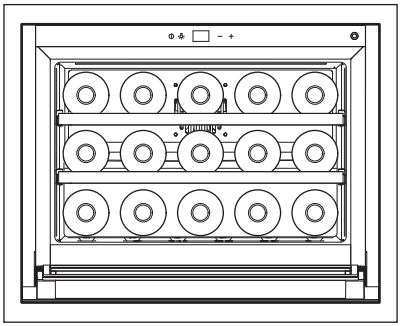

За потреби на нижньому рівні можна розмістити більші та вищі пляшки.

⚠ **УВАГА**

Переконайтесь, що пляшки не торкаються задньої стінки приладу.

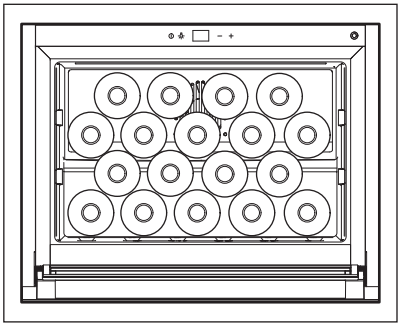

Зніміть полиці, щоб збільшити місткість.

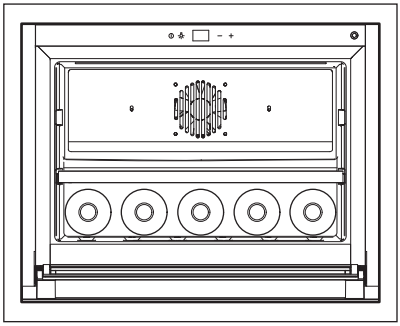

Зніміть верхню полицю, щоб зберігати великі та високі пляшки на середній полиці.

6.3 Полиці

Для легкого доступу до пляшок витягніть полиці з рейок.

⚠ **УВАГА**

Щоб запобігти пошкодженню дверцят, переконайтесь, що дверцята повністю відкриті коли витягуєте полиці.

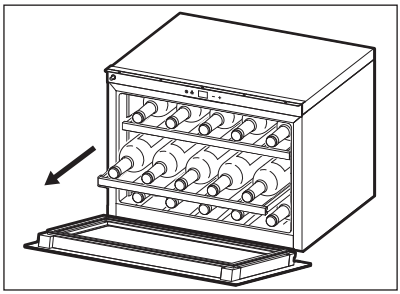

6.4 Виймання поличок

Щоб вийняти дерев'яні полиці, витягніть їх з рейок, а потім підніміть. Щоб встановити дерев'яні полиці, помістіть їх на рейки, а потім вставте всередину приладу.

⚠ **УВАГА**

Перш ніж знімати або встановлювати дерев'яні полички, вийміть усі пляшки.

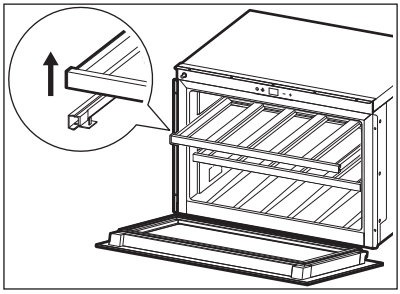

7. ДОГЛЯД ТА ОЧИЩЕННЯ

⚠ **УВАГА**

Див. розділи з інформацією щодо техніки безпеки.

⚠ **УВАГА**

Перш ніж виконувати будь-які операції з технічного обслуговування, відключіть прилад від мережі живлення.

⚠ **УВАГА**

У холодильному агрегаті цього приладу містяться вуглеводні. Технічне обслуговування та заряджання мають виконувати авторизовані фахівці.

7.1 Періодичне очищення

⚠ **УВАГА**

Не тягніть, не пересувайте та не пошкоджуйте трубки й кабелі всередині приладу.

⚠ **УВАГА**

Ніколи не використовуйте миючі засоби, абразивні порошки, миючі засоби з сильним запахом або воскові поліролі для очищення внутрішньої поверхні, оскільки це може пошкодити поверхню та залишити сильний запах.

Перед першим використанням приладу вимийте внутрішню частину та всі внутрішні аксесуари теплою водою з нейтральним милом, щоб видалити типовий запах нового виробу. Переконайтесь, що все ретельно висушено.

⚠ **УВАГА**

Відкриття дверцят на тривалий час може призвести до значного підвищення температури у відділеннях приладу.

Прилад необхідно регулярно очищати:

- Очищайте внутрішні поверхні розчином теплої води та харчової соди. Розчин повинен містити приблизно 2 столові ложки харчової соди на літр води.
- Видаляйте зайву воду з губки або тканини під час чищення зони управління або будь-яких електричних частин.
- Очищайте внутрішню частину, полиці та аксесуари ледь теплою водою з нейтральним милом.
- Регулярно перевіряйте ущільнювачі дверцят та протирайте їх вологою губкою, змоченою сумішшю нейтрального миючого засобу та води, щоб переконатися, що вони чисті і не містять сміття.
- Ретельно промийте та витріть.

7.2 Період простою

Якщо прилад не використовується протягом тривалого часу, ужийте наведених нижче запобіжних заходів.

1. Відключіть прилад від електромережі.
2. Вийміть усі предмети.
3. Ретельно протріть та висушіть прилад.
4. Помийте прилад і всі аксесуари.
5. Залиште дверцята відчиненими, щоби запобігти утворенню неприємних запахів.

8. УСУНЕННЯ НЕСПРАВНОСТЕЙ

⚠ **ПОПЕРЕДЖЕННЯ!**

Див. розділи з інформацією щодо техніки безпеки.

8.1 Інструкції з усунення несправностей

Ви можете легко вирішити багато поширених проблем, звернувшись до цих інструкцій:

Усунення несправностей

Проблема	Можлива причина	Рішення
Прилад не працює.	Прилад вимкнено.	Увімкніть прилад.

Проблема	Можлива причина	Рішення
	Прилад не підключено до електромережі.	Підключіть прилад.
	Демонстраційний режим активовано.	Вимкніть демонстраційний режим. Детальніше в розділі «Демонстраційний режим» глави «Робота».
	Спрацював автоматичний вимикач або перегорів запобіжник.	Увімкніть автоматичний вимикач або замініть запобіжник.
Температура всередині приладу занадто висока.	Температуру встановлено неправильно.	Перевірте встановлену температуру.
	Дверцята зачинено неправильно.	Закрийте дверцята належним чином.
	Ущільнювач дверцят не герметичний.	Очистіть ущільнювач дверцят. Детальніше в главі «Догляд та очищення».
Компресор працює без зупинок.	Температура в приміщенні занадто висока.	Перевірте температуру в приміщенні.
	Дверцята відчиняються занадто часто.	Не тримайте дверцята відчиненими довше, ніж це необхідно.
	Дверцята зачинено неправильно.	Закрийте дверцята належним чином.
	Ущільнювач дверцят не герметичний.	Очистіть ущільнювач дверцят. Детальніше в главі «Догляд та очищення».
Підсвітка не працює.	Прилад не підключено до електромережі.	Підключіть прилад.
	Спрацював автоматичний вимикач або перегорів запобіжник.	Увімкніть автоматичний вимикач або замініть запобіжник.
	LED перегорів.	Зверніться до авторизованого сервісного центру.
	Кнопка підсвітки не працює.	Зверніться до авторизованого сервісного центру.
Занадто велика вібрація.	Прилад стоїть нестійко.	Перевірте, чи прилад установлено стійко.
Прилад шумить під час роботи.	Прилад стоїть нестійко.	Перевірте, чи прилад установлено стійко.
	Вентилятор забруднений.	Очистіть вентилятор. Детальніше в главі «Догляд та очищення».
	Стискання та розширення внутрішніх стінок може бути причиною тріску та клацання.	Це нормальне явище. Якщо шуми стають голоснішими, зверніться до авторизованого сервісного центру.
	Шум гуркотіння може виникати через потік холодоагенту.	Це нормальне явище. Якщо шуми стають голоснішими, зверніться до авторизованого сервісного центру.

Проблема	Можлива причина	Рішення
Дверцята не відкриваються або не закриваються належним чином.	Прилад стоїть нестійко.	Переконайтеся в тому, що прилад знаходиться в стійкому положенні.
	Ущільнювач дверцят не герметичний.	Очистіть ущільнювач дверцят. Детальніше в главі «Догляд та очищення».
Прилад відтворює звуковий сигнал.	Дверцята не закриті.	Це нормальне явище. Детальніше в розділі «Сигнал попередження про відчинені дверцята» глави «Робота».

8.2 Коди помилок

На дисплеї відображаються коди попереджень.

Помилки

Тип помилки	Можлива причина	Рішення
На дисплеї з’являється код E1 і кожні 5 хвилин лунає звуковий сигнал	Температура всередині приладу занадто низька або занадто висока.	Перевірте потенційні джерела тепла або холоду поблизу приладу.
	Датчик температури зламаний або від’єднаний.	Зверніться до авторизованого сервісного центру.
На дисплеї з'являється код E2	Надлишкове тепло надходить від приладів поблизу.	Перевірте потенційне тепло, що надходить від приладів холодильника для вина.
	Температура навколишнього середовища виходить за межі діапазону кліматичного класу приладу.	Перевірте, чи встановлено прилад у місці, де температура навколишнього середовища знаходиться в межах діапазону кліматичного класу приладу.
	Компресор або вентилятор несправні.	Зверніться до авторизованого сервісного центру.
На дисплеї з'являється код E3	Дверцята відкриті більше 30 хвилин.	Зачиніть дверцята.
	Перемикач дверцят несправний.	Зверніться до авторизованого сервісного центру.

9. ШУМИ

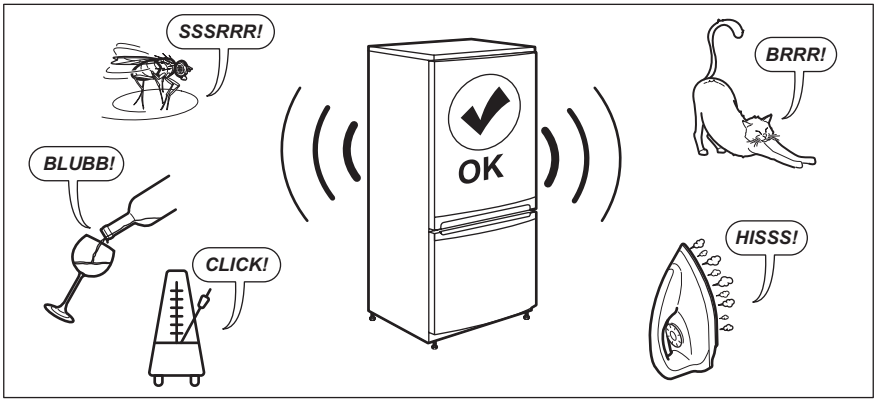

10. ТЕХНІЧНІ ДАНІ

Технічну інформацію наведено на табличці з технічними даними всередині приладу й на етикетці з параметрами енергоефективності.

QR-код на етикетці з параметрами енергоефективності, що постачається з приладом, містить посилання на інформацію стосовно продуктивності приладу в базі даних EU EPREL. Зберігайте етикетку з параметрами енергоефективності для довідки разом з інструкцією з експлуатації та всіма іншими документами, що надаються з цим приладом.

За посиланням *https://eprel.ec.europa.eu* і назвою моделі та номером виробу, які зазначено на табличці з технічними даними приладу, можна також знайти ту ж саму інформацію в базі даних EPREL.

Докладніше про етикетки з параметрами енергоефективності див. за посиланням *www.theenergylabel.eu*.

11. ІНФОРМАЦІЯ ДЛЯ ДОСЛІДНИЦЬКИХ УСТАНОВ

Встановлення й підготування приладу для будь-якої перевірки за програмою EcoDesign мають відповідати вимогам стандарту EN 62552 (EU). Вимоги щодо вентиляції, розмірів ніші та мінімальної відстані до стіни повинні бути вказані в Розділі "Встановлення" цієї Інструкції з експлуатації. Для отримання додаткової інформації, у тому числі планів завантаження, зверніться до виробника.

12. ОХОРОНА ДОВКІЛЛЯ

Здавайте на повторну переробку матеріали, позначені символом ♲. Викидайте упаковку у відповідні контейнери для її переробки. Зробіть свій внесок у захист довкілля і здоров'я людей шляхом здачі на переробку електричних та

електронних приладів. Не викидайте прилади, позначені символом разом із побутовими відходами. Передайте виріб на підприємство для повторної переробки або зверніться до місцевої влади.

electrolux.com

212003660-B-432025